CSŐMEGMUNKÁLÓ GÉPEK ÉS SZERSZÁMOK

AKCIÓ

B/2024 érvényes 2024.12.31-ig.

REMS
for Professionals

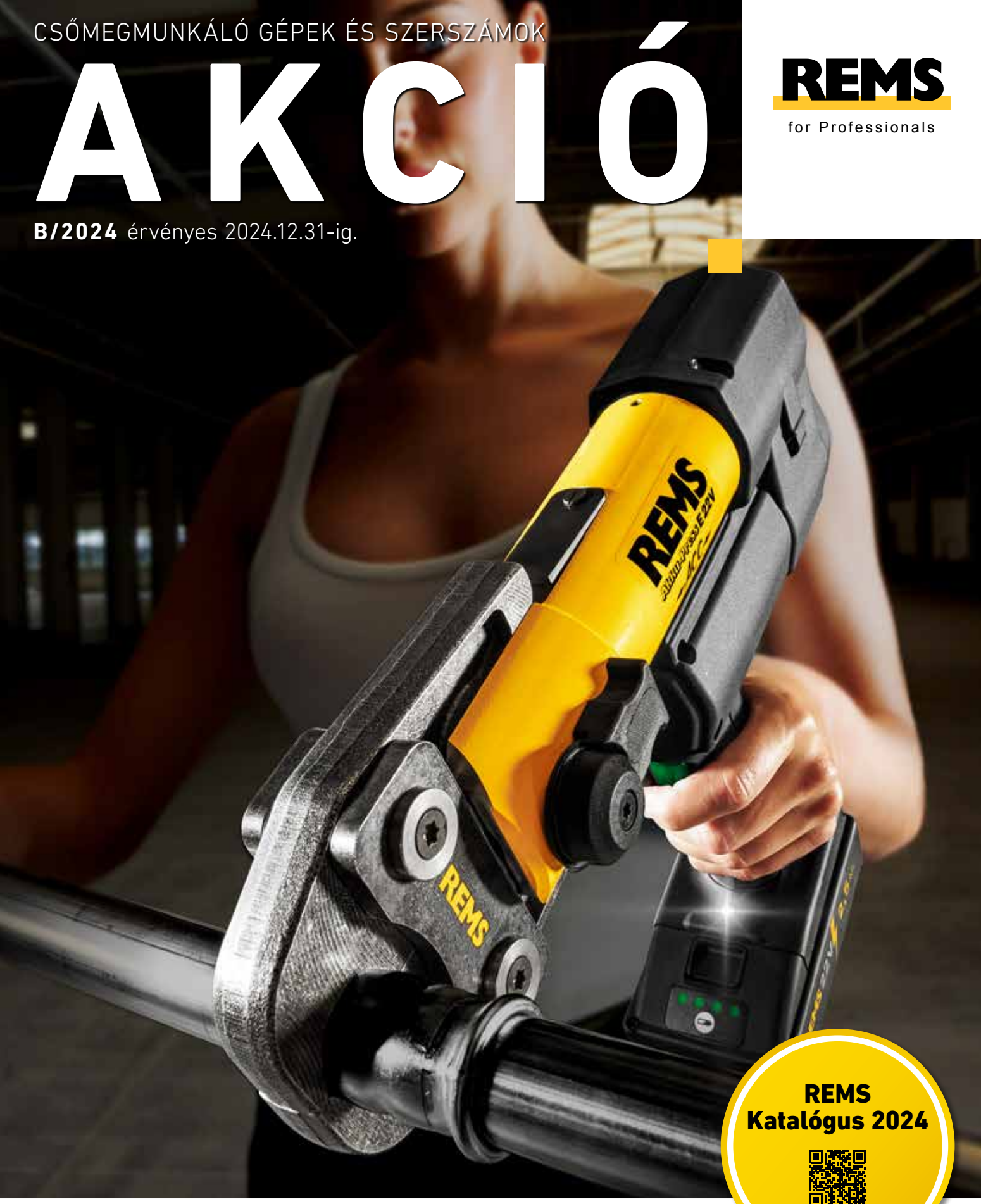

REMS Katalógus 2024

Download

ÚJDONSÁG

REMS Picus DWP
mikroimpulzus technológiával. Ideális különösen kemény anyagok kézi vezetésű fúrásához. Száraz vagy nedves fúráshoz.
Lásd a 31. oldalon

ÚJDONSÁG

REMS Akku-Press E 22 V ACC
lekapcsoló jelzéssel. Antivibrációs rendszer.
A présfogó automatikus reteszelése.
Lásd a 36. oldalon

REMS Multi-Push – csak egy gép, több mint 10 folyamatosan működő öblítő és nyomáspróba programok. Szabadalom EP 2 816 231!

Folyamatos ellenőrzés.

Naplózás.

USB-csatlakozó.

EN 806-4
ZVSHK[1)]
DVGW[2)]

Szabadalom EP 2 816 231
Szabadalom EP 2 954 960

Nyomáspróba sűrített levegővel (SL/SLW)

Nyomáspróba víz segítségével (SLW)

Info

Német minőségi termék

REMS Multi-Push SL Set

Elektronikus mosó- és nyomásellenőrző egység olajmentes kompresszorral. Csővezetékek vízzel vagy víz- és levegő keverékkel való öblítéséhez, fetrőtlenítéséhez, tisztításához, konzerválásához, pl. radiátorok és felületfűtési rendszerek iszaptalanításához, tisztításához és tartósításához, ivóvíz-rendszerek öblítéséhez és fertőtlenítéséhez, csővezetékek és tartályok nyomáspróbája sűrített levegővel, sűrített levegős szivattyú mindenféle sűrített levegővel történő tartály ellenőrzött feltöltésére, p ≤ 0,8 MPa/8 bar/116 psi pneumatikus szerszám használatához ≤ 230 Nl/min. Bemeneti és vezérlőegység. Dugattyúlöketes kompresszor forgattyús hajtással, kondenzátoros motor (230 V, 50 Hz, 1500 W), személyvédő kapcsoló (PRCD). Mobilis acél csőváz. A REMS Multi-Push zárókupakokokkal a víz ki és bemenetéhez. 2 db szívó-/nyomótömlő, Ø 1", szövetbetéttel, 1,5 m hosszú, 1"-os csőcsatlakozóval, lezárókkal. 1 db sűrített levegős tömlő, Ø 8 mm, hossz: 1,5 m, DN 5 gyorscsatlakozókkal, G ½"-os csőcsatlakozókkal, sűrített levegővel végzett nyomásellenőrzéshez. Tömlő a kompresszorhoz/vízcsatlakozásokhoz, hossz: 0,6 m, DN 7,2 gyorscsatlakozóval és 1"-os csőcsatlakozóval, 1"-os kétszeres csőcsatlakozóval, vízmaradványok kifúvásához a REMS Multi-Push készülékből és a szívó-/nyomótömlőkből a munka végeztével. Fertőtlenítő egység nélkül, tisztító és konzerváló egység nélkül. Kartondobozban.
Cikkszám 115610 R220 Ft 1 392 700,–

Ft 1 082 900,–

Info

REMS Multi-Push SLW Set

Megegyezik a REMS Multi-Push SL készlettel, cikkszám: 115610, hidropneumatikus vízszivattyú az ivóvíz-rendszerek nyomásvizsgálatához vízzel az EN 806-4:2010 előírás szerint, A, B vagy C vizsgálati eljárás, ill. B vizsgálati eljárás, módosítva, valamint egyéb csővezetékek és tartályok vízzel történő nyomáspróbájához. 1 db nagynyomású tömlővel, Ø ½", hossz: 1,5 m, ½"-os csőcsatlakozókkal, lezárókkal. Kartondobozban.
Cikkszám 115611 R220 Ft 1 797 300,–

Ft 1 389 900,–

[1)] Szivárgástest az ivóvízrendszer vezetékein, sűrített levegővel, az előírás szerint „Szivárgás teszt az ivóvízrendszer vezetékein" (január 2011), Német Szanitér és Klíma egyesület – (Zentralverband Sanitär Heizung Klima – ZVSHK). A vízvezetékrendszer fertőtlenítése az EN 806-4:2010 előírás alapján a „ Az ivóvízrendszer üzembe helyezése, átöblítése, és fertőtlenítése" (augusztus 2014) Német Szanitér és Klíma egyesület – (Zentralverband Sanitär Heizung Klima – ZVSHK). [2)] Szivárgás vizsgálat a gázvezetékekhez sűrített levegő segítségével a technikai előírások alapján "DVGW-TRGI 2018, technikai előírások a gázvezeték szerelés esetében - DVGW munkalap G 600" a német szövetség DVGW (Deutscher Verein des Gas- und Wasserfaches e. V.)

Info

REMS Calc-Push – hatékony elektromos vízkőmentesítő.

Magas továbbítási teljesítmény. Háromirányú kar az áramlás irányának megváltoztatásához, nulla pozícióval.

Hasznos tartálytérfogat: 21 l

Továbbítási teljesítmény: ≤ 30 l/perc

Továbbítási nyomás: < 0,1 MPa/1,0 bar/15 psi

Továbbítási magasság: ≤ 10 m

A vízkőmentesítő oldat hőmérséklete: ≤ 50 °C

REMS Calc-Push

Nagy teljesítményű, elektromos vízkőmentesítő szivattyú a csővezetékek és tartályok hatékony vízkőmentesítéséhez, pl. vízmelegítők, kazánok, forróvíz tartályok, hidegvíz tartályok, hőcserélők, fűtő és hűtő berendezések. Továbbítási teljesítmény ≤ 30 l/perc, tartálytérfogat 21 l. Szivattyúegység kondenzátor motorral 230 V, 50 Hz, 165 W. Továbbítási nyomás < 0,1 MPa/1,0 bar/15 psi. Továbbítási magasság ≤ 10 m. 2 db rugalmas PVC szövettömlő ½", 2,3 m hosszú, Rp ½" tömlőcsatlakozó belső menettel és záróelemekkel. 2 db kétoldalas ⅜" – ½" karmantyú, 2 db kétoldalas ½" – ¾" karmantyú. Kartondobozban.
Cikkszám 115900 R220 Ft 371 600,–

Ft 254 900,–

Kötetlen árajánlat. Az árak az ÁFÁ-t nem tartalmazzák. Az akció 2024.12.31-ig tart. Az árak emelésének jogát fenntartjuk.

REMS Multi-Push S – vízvezetékek öblítése vízzel, vagy víz és levegő keverékkel. A levegőellátás egyszerű átkapcsolása az öblítési folyamat iszaptalanítása során. Folyamatos munkafolyamat megfigyeléssel. Naplózás. USB–kapcsolóval.

Fűtésrendszerek és padlófűtések öblítése (S/SL/SLW)

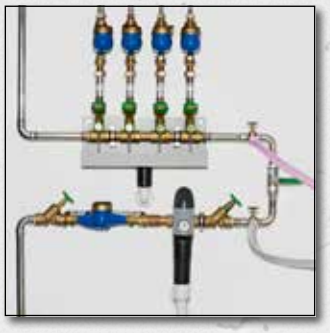

Ivóvízrendszerek öblítése (S/SL/SLW)

Szabadalom EP 2 954 960

Info

Német minőségi termék

REMS Multi-Push S Set

Elektronikus mosó- és nyomásellenőrző egység olajmentes kompresszorral. A vízvezeték rendszerek öblítése vízzel, vagy víz és levegő keverékkel, fertőtlenítése, tisztítása, konzerválása, pl. iszaptalanítás, a radiátorok és fűtésrendszerek tisztítása és konzerválása. Az ivóvíz berendezések öblítése és fertőtlenítése és a sűrített levegős szerszámok üzemeltetéséhez ≤ 230 Nl/min. Alap és vezérlőegység. Dugattyús kompresszor fogantyús hajtóművel, kondenzátor motor 230 V, 50 Hz, 1500 W, biztonsági kapcsolóval (PRCD). Mobilis acél csőváz. Lezárók a REMS Multi-Push S vízbemeneti és kimeneti nyílásaihoz. 2 db szívó-/nyomótömlő, Ø 1", szövetbetéttel, 1,5 m hosszú, 1"-os csőcsatlakozóval, lezárókkal. Tömlő a kompresszorhoz/vízcsatlakozásokhoz, hossz: 0,6 m, DN 7,2 gyorscsatlakozóval és 1"-os csőcsatlakozóval, 1"-os kétszeres csőcsatlakozóval, vízmaradványok kifúvásához a REMS Multi-Push S készülékből és a szívó-/nyomótömlőkből a munka végeztével. Fertőtlenítő és konzerváló egység nélkül. Kartondobozban.
Cikkszám 115810 R220 Ft 1 111 400,–

Ft 860 900,–

Színes hatóanyagok a vezeték és a mosás ellenőrzésére!

V-Jet TW

V-Jet H

Start szett TW-H Fertőtlenítéshez, tisztításhoz és konzerváláshoz

A hatóanyagok melyek a tisztításra, konzerválásra illetve fertőtlenítésre szántak különféle színekkel vannak megfestve. A színezéknek köszönhetően megfigyelhető, hogy a hatóanyagok teljes mértékben eltűntek a rendszerböl, vagy további öblítést ígényel.

Start szett TW

Ivóvízberendezések fertőtlenítésére.
1 REMS V-Jet TW, 2 REMS Peroxi Color
Cikkszám 115852 R Ft 209 800,–

Ft 119 900,–

Start szett H

A radiátorok és a felületfűtési rendszerek tisztításához és konzerválásához.
1 REMS V-Jet H, 2 REMS CleanH, 2 REMS NoCor
Cikkszám 115853 R Ft 242 300,–

Ft 136 900,–

REMS Pull-Push – a dugulás gyors eltávolítása

Nagy nyomóerő az állítható fogantyújának köszönhetően.

Optimális illeszkedés az elvárásoknak megfelelően 2 adapterrel. A rövidebb adapter a mosdókhoz és a kádakhoz, a hosszabb a toalettekhez.

Info

REMS Pull-Push

Szívó és nyomással tisztító berendezés a dugulás gyors megszüntetésére.
Rövid és hosszú kapoccsal. Kartondobozban.
Cikkszám 170300 R Ft 59 990,–

Ft 43 900,–

REMS E-Push 2 – elektromosan feltölteni és levegőmentesíteni.

Nagy teljesítményű dugattyús szivattyú.

Nagy szállítási teljesítmény 6,5 l/min.

Állítható nyomásszint.

A nagynyomású tömlő, textil betéttel megakadályozza a mérés torzulását, szívócsővel és szívópumpával.

Eredményének torzítását.

Info

60 bar-ig 1300 W.
Önfelszívó.

REMS E-Push 2

Elektromos nyomáspróbapumpa nyomásmérővel nyomás- és tömítettségi vizsgálatához csőrendszerek és tartállyal MPa/60 bar/870 psi-ig, beállítható nyomáskorlátozással. Szivattyúzás kondenzátor morottal 230 V, 50 Hz, 1300 W. 1,5 m szívótömlő ½"-os csatlakozással. 1,5 m nagynyomású tömlő ½"-os csatlakozással. Visszacsapó szelep. Kartondobozban.
Cikkszám 115500 R220 Ft 422 700,–

Ft 321 900,–

REMS Push – A tömítettség biztosítéka!

sárgaréz nyomódugattyúk

Info

Tartálytérfogat 12 l
60 bar-ig.

Rozsdamentes acél tartály

REMS Push

Kézi nyomáspróbapumpa manométerrel, p ≤ 6 MPa/60 bar/870 psi, csővezeték-rendszerek és tartályok nyomás-, és tömítettségi ellenőrzéséhez 6 MPa/60 bar/870 psi-ig. Porfestett, korrózióálló acéltartály 12 l ürtartalom. 1,5 m nagynyomású tömlő ½"-os csatlakozással. Kartondobozban.
Cikkszám 115000 R Ft 124 700,–

Ft **85 900,–**

REMS Push INOX

Kézi nyomáspróbapumpa manométerrel, p ≤ 6 MPa/60 bar/870 psi, csővezeték-rendszerek és tartályok nyomás-, és tömítettségi ellenőrzéséhez 6 MPa/60 bar/870 psi-ig. Tartály rozsdamentes acélból 12 l ürtartalom. 1,5 m nagynyomású tömlő ½"-os csatlakozással. Kartondobozban.
Cikkszám 115001 R Ft 160 500,–

Ft **115 900,–**

REMS Solar-Push – feltöltés, átmosás és légtelenítés egy munkafolyamatban. Önfelszívással. Nagy átviteli teljesítmény. Ideális napenergiát hasznosító rendszerekhez, geotermikus rendszerekhez és padlófűtéshez.

Egyszerű tisztítás és könnyű feltöltés a műanyag tartály kivételesen nagy nyílásának köszönhetően.

Két praktikus fogantyúval a műanyag tartály könnyebb mozgatás érdekében.

Info

Német minőségi termék

REMS Solar-Push K 60

Elektromos töltő és átmosó egység, zárt rendszerel feltöltéséhez, átmosásához és légtelenítésére. Szállított mennyiség ≤ 36 l/min, tartálytérfogat 30 l. Örvényszivattyúval, folyamatos terhelésnél hőállóság ≤ 60°C. Üzemi nyomás ≤ 0,55 MPa/5,5 bar/80 psi. Átviteli teljesítmény 40 m szállítómagasságnál 16 l/min. Kondenzátor-motor 230 V, 50 Hz, 940 W. 2 darab flexibilis, átlátszó PVC-szövet-tömlő ½" T60, darabonként 3 m hosszú, hőálló ≤ 60°C. Acélcsövekből készült stabil állványon, levegővel töltött kerekekkel. Kartondobozban.
Cikkszám 115312 R220 Ft 418 100,–

Ft **298 900,–**

REMS Solar-Push I 80

Elektromosan töltő és öblítő berendezés, egyszerű töltés, átmosás és légtelenítés a zárt rendszerekben is. Szállítási mennyiség ≤ 27 l/min, a tartály térfogata 30 l. Laminált tartály, hőálló, állandó terhelés ≤ 80°C. Nyomás ≤ 0,65 MPa/6,5 bar/94 psi. Kondenzátormotor 230 V, 50 Hz, 1000 W. Szelep a nyomás csökkentésére. 2 darab EPDM-cső szövettel ½" T100, 3 m hosszú, hőálló ≤ 100°C. Acélcsövekből készült stabil állványon, levegővel töltött kerekekkel. Kartondobozban.
Cikkszám 115311 R220 Ft 511 100,–

Ft **339 900,–**

Finomszűrő, finomszűrő tasakkal 70 µm

összeállítása csavaros fedél, visszafolyó-csatlakozó ¾", bukócső, adaptér, 1 db finom filter tasakkal 70 µm, a talaj- és fal fűtés és a kanalizációkon belüli lerakódások eltávolításához rendszerek átmosásához
Cikkszám 115220

Ft **46 970,–**

Finomszűrő, szűrő tasakkal 90 µm

v kimosható, nagy tartállyal a szennyeződések felfogásához, visszevezetőcsöz ¾" kapcsolódik, a talaj- és fal fűtés és a kanalizációkon belüli lerakódások eltávolításához rendszerek átmosásához
Cikkszám 115323 R

Ft **98 590,–**

Áramlási irányba kapcsoló szelep

a teljes EPDM ½" T100 szövött tömlő a talaj- és fal fűtés és a kanalizációkon belüli lerakódások eltávolításához rendszerek átmosásához az áramlás irányának megváltoztatása segítségével
Cikkszám 115326 R

Ft **130 700,–**

 Kötetlen árajánlat. Az árak az ÁFÁ-t nem tartalmazzák. Az akció 2024.12.31-ig tart. Az árak emelésének jogát fenntartjuk.

Info

Német minőségi termék

REMS Mini-Cobra – Kipróbált, kézre álló készülék a csődugulások gyors felderítéséhez pl. konyhákban, fürdőszobákban, vécékben.

REMS Mini-Cobra

Csőtisztító készülék Ø 20–50 (75) mm csövekhez, forgókaros kézi meghajtás és 6-lapú menesztővel, a szokásos meghajtógépekhez (elektromos, lassú járású fokozatmentes meghajtású fúrógép, vagy csavarbehajtó). Csőtisztító spirálokhoz Ø 6, 8 és 10 mm. Spiráldob, ütésálló, üvegszál erősítésű műanyagból. Gyorsbefogó tokmány. Spirál 8mm, 7,5 m hosszú. Kartondobozban.

Cikkszám 170010 R Ft 83 240,–

Ft 62 900,–

Szabadalom EP 3 059 022

Info

REMS Mini-Cobra S – Villámgyors fordulatirány váltás a spirál előre tolásánál ill. visszahúzás közben, a gyorskapcsoló segítségével.

0–950 min^{-1}
600 W, csak 5,2 kg
Német minőségi termék

L-BOXX H

REMS Mini-Cobra S Set

Elektromos gép a csőtisztításhoz gyorskapcsolóval a Ø 20–50 (75) mm méretű csövekhez. Csőtisztító spirálok, meghajtógép, karbantartást nem igénylő hajtóművel, 230 V, 50–60 Hz, 630 W univerzális motorral, rendkívül nagy forgatónyomatékkal. Balra- és jobbra forgás alacsony fordulatszámoknál is. biztonsági érintőkapcsolón. fokozatmentes, elektronikus fordulatszám szabályozás, 0–950 min^{-1} között. Spiráldob ütésálló, üvegszál erősítésű műanyagból. Spirál Ø 8 mm, hüvellyel, 7,5 m hosszú. L-Boxx Koffer-rendszerben H.

Cikkszám 170028 R220 Ft 315 800,–

Ft 213 900,–

Info

REMS Mini-Cobra S 22 V VE – Villámgyors fordulatirány váltás a spirál előre tolásánál ill. visszahúzás közben, a gyorskapcsoló segítségével

Szabadalom EP 3 059 022

0–560 min^{-1}
500 W, csak 5,2 kg
Német minőségi termék

REMS 22V LI-ION TECHNOLOGY 2,5 Ah 5,0 Ah 9,0 Ah

L-BOXX H

REMS Mini-Cobra S 22 V VE

Akkumulátoros csőtisztító készülék gyorskapcsolóval, csövekre Ø 20–50 (75) mm. Csőtisztító spirálokhoz Ø 8, 10 mm. Meghajtógép erős, kefe nélküli 21,6 V-os, 500 W-os akkumulátor motorral, karbantartás nélkül működő, robusztus hajtóművel, alacsony fordulatszámnál extra erős bal- és jobboldali forgatónyomatékkal, biztonsági kapcsolóval. Folyamatos, elektromos sebességszabályozás (gyorsító kapcsoló (VE)) 0-tól 560 min^{-1}-ig.

Meghajtógép 21,6 V, Spirál Ø 8 mm, hüvellyel, 7,5 m hosszú.L-Boxx Koffer-rendszerben H.

	Cikkszám	Ft	Akció Ft
Set\P Akkumulátor és györstöltő nélkül.	170029 R22	274 400,00	**208 900,00**
Set Akku Li-Ion 22 V, 2,5 Ah, Gyorstöltő készülék 220–240 V, 70 W.	170027 R220	413 400,00	**298 900,00**

REMS Cobra – Tiszta cső – egyszerűen és gyorsan!

Gyorsforgató spiráldarabokkal, 70 m munkavégzési hosszúságig, nagyhatású láncpörgetők és marók 740 min^{-1}-ig.

Zárt meghajtó-orsó védi a motort és a hajtóművet a szennyeződéstől és a víztől.

Német minőségi termék

Info 22

Info 32

Megnevezés	Cikkszám	Ft	Akció Ft
REMS Cobra 22 Set 16 + 22 Kartondobozban.	172012 R220	1 046 300,00	**717 900,00**
REMS Cobra 32 Set 22 + 32 Kartondobozban.	174011 R220	2 069 300,00	**1 373 900,00**

Info

REMS Lumen – elektromos világítás. Nagy fényerővel. Könnyed kezelhetőséggel, könnyű. Teljesen elforgatható.

REMS Lumen 5000

Elektromos LED építkezési munkalámpa, nagy fényerővel. 230 V, 50 – 60 Hz. Fényáram ≤ 5.000 lm, Teljesítménye ≤ 50 W. Tápkábel 5 m. Kartondobozban.
Cikkszám 175220 R220 Ft 36 740,–

Ft **26 900,–**

REMS Lumen 7000

Elektromos LED építkezési munkalámpa, nagy fényerővel. 230 V, 50 – 60 Hz. Fényáram ≤ 7.000 lm, Teljesítménye ≤ 70 W. Tápkábel 5 m. Kartondobozban.
Cikkszám 175221 R220 Ft 44 180,–

Ft **31 900,–**

REMS Lumen 10000

Elektromos LED építkezési munkalámpa, nagy fényerővel. 230 V, 50 – 60 Hz. Fényáram a fényerő szintjén 1: ≤ 5.000 lm, Teljesítménye ≤ 50 W. Fényáram a fényerő szintjén 2: ≤ 10.000 lm, Teljesítménye ≤ 100 W. Tápkábel 5 m. Kartondobozban.
Cikkszám 175222 R220 Ft 55 340,–

Ft **40 900,–**

REMS 3B teleszkópos állvány

3 lábbal, állítható magasságú, összehajtható
Cikkszám 175230 R

Ft **13 910,–**

REMS Lumen 2800 22 V – bárhol világít. Nagy fényerővel. Hordozható, könnyű, könnyed kezelhetőséggel. Akkumulátoros- és hálózati üzemelésre. Teljesen elforgatható.

REMS 22 V LI-ION TECHNOLOGY
2,5 Ah | 5,0 Ah | 9,0 Ah

Megnevezés	Üzemidő h		
	Fokozat 1	Fokozat 2	Fokozat 3
Akku Li-Ion 21,6 V, 2,5 Ah	5,4	2,4	1,6
Akku Li-Ion 21,6 V, 5,0 Ah	10,9	4,8	3,2
Akku Li-Ion 21,6 V, 9,0 Ah	19,6	8,6	5,7

Info

REMS Lumen 2800 22 V Set Power-Edition

Akkumulátoros LED építkezési munkalámpa, nagy fényerővel. Akkumulátoros- és hálózati üzemelésre. Fényáram ≤ 2800 lm. Feszültségellátás 220 – 240 V, 50 – 60 Hz, 138 W. Akkumulátor és gyorstöltő nélkül. Kartondobozban.
Cikkszám 175210 R220 Ft 64 640,–

Ft **47 900,–**

REMS Lumen 2800 22 V Set

Akkumulátoros LED építkezési munkalámpa, nagy fényerővel. Akkumulátoros- és hálózati üzemelésre. Fényáram ≤ 2800 lm. Akku Li-Ion 21,6 V, 2,5 Ah, gyorstöltő készülék 220 – 240 V, 50 – 60 Hz, 70 W. Feszültségellátás 220 – 240 V, 50 – 60 Hz, 138 W. Kartondobozban.
Cikkszám 175211 R220 Ft 204 200,–

Ft **141 900,–**

REMS 3B teleszkópos állvány

3 lábbal, állítható magasságú, összehajtható
Cikkszám 175230 R

Ft **13 910,–**

Kötetlen árajánlat. Az árak az ÁFÁ-t nem tartalmazzák. Az akció 2024.12.31-ig tart. Az árak emelésének jogát fenntartjuk.

REMS KaliGrat E – Robusztus, minőségi szerszám kalibrációhoz és külső/belső csősorjázáshoz. Kézi vagy elektromos meghajtáshoz.

Egyszerre végezni kalibrálást és külső/belső sorjázást. Racsnis fogantyú cserélhető kalibráló és sorjázó fejekkel, tartóval a gyors csere érdekében.

Info

REMS KaliGrat E Set

Kalibráló szerszám és külső/belső csősorjázó, kézi vagy elektromos meghajtáshoz. Többrétegű csövekhez Ø 14 – 63 mm. Racsnis fogantyú gyorscsere tartóval, rugós zárral, kalibráló és sorjázó fejekkel. Stabil kofferben.

Kivitel Ø mm × falvastagság mm	Cikkszám	Ft	Akció Ft
Set 16×2 + 20×2 + 25×2,5/26×3	114000 R	152 900,00	111 900,00
Set 16×2,25 + 20×2,5 + 25×2,5/26×3	114002 R	152 900,00	111 900,00
Set Allround 26 14×2 + 16×2 + 16×2,25 + 18×2 + 20×2 + 20×2,25 + 20×2,5 + 25×2,5/26×3	114001 R	285 000,00	208 900,00

REMS KaliGrat R – Robusztus, minőségi szerszám kalibrációhoz és belső csősorjázáshoz, kézi vezetéssel.

Egyszerre végezni kalibrálást és belső sorjázást. Racsnis fogantyú lépcsős kalibráló tüskével, integrált sorjázó pengékkel.

Info

REMS KaliGrat R Set

Kalibráló szerszám és belső csősorjázó. Többrétegű csövekhez Ø 16 – 63 mm. Racsnis fogantyú kalibráló tüskével, különböző méretekhez és falvastagságokhoz, integrált sorjázó pengékkel. Buborékcsomagolásban.

Kivitel Ø mm × falvastagság mm	Cikkszám	Ft	Akció Ft
R4 16×2 + 20×2 + 25×2,5/26×3 + 32×3	114045 R	43 820,00	31 900,00
R4 16×2 + 20×2,25 + 25×2,5/26×3 + 32×3	114046 R	43 820,00	31 900,00
R3 40×3,5 + 50×4 + 63×4,5	114047 R	87 630,00	63 900,00
R3 40×4 + 50×4,5 + 63×6	114048 R	87 630,00	63 900,00

REMS KaliGrat H – Robusztus, minőségi szerszám kalibrációhoz és külső/belső csősorjázáshoz.

Egyszerre végezni kalibrálást és külső/belső sorjázást. Csillag alakú fogantyú kalibráló tüskékkel és sorjázó pengékkel.

Info

REMS KaliGrat H Set

Kalibráló szerszám és külső/belső csősorjázó. Többrétegű csövekhez Ø 16 – 26 mm. Buborékcsomagolásban.

Kivitel Ø mm × falvastagság mm	Cikkszám	Ft	Akció Ft
16×2 + 20×2 + 26×3	114060 R	51 790,00	37 900,00
16×2 + 20×2 + 25×2,5	114061 R	51 790,00	37 900,00
16×2,25 + 20×2,5 + 26×3	114062 R	51 790,00	37 900,00

Info

REMS Helix 22 V VE – csavarozás, fúrás és sorjázás. Erős, kefe nélküli akkumulátoros motorral.

Befogási tartomány 1,5 – 13 mm

REMS 22V LI-ION TECHNOLOGY
2,5 Ah | 5,0 Ah | 9,0 Ah

0 – 560 min^{-1}
500 W, csak 1,6 kg

REMS Helix 22 V VE

Akkumulátoros fúró csavarhúzó Vario-elektronikával (VE) fúráshoz acélba, téglába ≤ Ø 13 mm, ≤ Ø 32 mm fába és egyéb anyagokba, valamint csavarozás/csavar meglazítása ≤ Ø 8 mm. A meghajtógép kulcsnélküli fúrótokmánnyal, befogás tartománya 1,5 – 13 mm, jobb és bal forgás. Elektromechanikus meghajtás erős, kefe nélküli 21,6 V-os, 500 W-os akkumulátoros motorral, robusztus 2 fokozatú sebességváltóval. Két fokozatmentesen állítható sebességtartomány 0 – 560 min^{-1} és 0 – 1900 min^{-1}, 15 + 1 fokos forgatónyomaték fúráshoz, kemény forgatónyomaték 50 Nm mindkét sebességtartományban. Érintőkapcsoló. Beépített LED-lámpa, a munkafelület megvilágítására. Övkapocs.

Meghajtógép 21,6 V, 1 bit kettős pengével, lapos/keresztes menetek, 50 mm hosszú. Hordtáskában.

	Cikkszám	Ft	Akció Ft
Set\P Akkumulátor és gyorstöltő nélkül.	190100 R22	107 100,00	**81 900,00**
Set Akku Li-Ion 22 V, 2,5 Ah, Gyorstöltő készülék 220 – 240 V, 70 W.	190110 R220	223 600,00	**163 900,00**

REMS MiniScope

Mobil, praktikus endoszkóp kamera a nehezen hozzáférhető helyek, pl. üregek, aknák és csövek kis költségű vizsgálatához és kárelemzéshez stb. Elemmel működik.

Info

×2

REMS MiniScope Set

Mobilis, kézi kamera-endoszkóp a költségkímélő vizsgálatokhoz és analízisekhez a megsérült, nehezen hozzáférhető helyeken, mint az üregek, csatornák, csövek stb. Vezérlőegység 2,3" TFT LCD színes kijelzővel. 4 db elem, 1,5 V, AA, LR6. Color kamera-kábel készlet 8-1, 1 m-es formázható tolókábellel és rögzítőtükörrel, rögzítőhoroggal, rögzítőmágnessel. Stabil kofferben.
Cikkszám 175401 R6 Ft 59 990,–

Ft **42 900,–**

HD minőségben (1920 × 1080 képpont)

REMS CamScope HD

Ragyogó képek és videók üregekről, aknákról és csövekről HD minőségben.

Info

×4 micro USB-C

REMS CamScope HD Set

Mobil, praktikus kamera endoszkóp a nehezen hozzáférhető helyek, pl. üregek, aknák és csövek kis költségű vizsgálatához és kárelemzéshez stb. Képek és videók dokumentálása HD minőségben MicroSD kártyára. Endoszkóp kamera 5"-os TFT LCD színes kijelzővel, 4-szeres digitális zoommal, MicroSD kártya aljzattal, USB csatlakozóval, beépített Li-ion 3,7 V, 4,0 Ah akkuval. Kamera kábelszett Color 8-1 HD 180°/90°, közvetlen 180°-os színes kamera és 90°-os szögű színes kamera, 1 m-es alakítható tolókábellel és rögzítő kampóval, rögzítő mágnessel. MicroSD kártya, 32 GB. USB kábel. Stabil kofferben.
Cikkszám 175400 R4 Ft 106 500,–

Ft **80 900,–**

 Kötetlen árajánlat. Az árak az ÁFÁ-t nem tartalmazzák. Az akció 2024.12.31-ig tart. Az árak emelésének jogát fenntartjuk.

REMS CamSys – Hordozható, könnyen kezelhető kamera ellenőrző rendszer a vezetékek, csatornák, kémények és egyéb üregek károsodásának olcsó ellenőrzéséhez és elemzéséhez, elektromos méterszámlálóval.

Info

REMS CamSys Set S-Color

Elektronikus kamerés ellenörzö rendszer a költségtakarékos kár elemzésért. Kép és videódokumentáció az SD kártyán, dátummal és idövel és a elért mélység adataival. Mikroprocesszor technológiás vezérlőegység 3,5"-es színes TFT LCD-kijelzővel, SD-kártya aljzat, USB-csatlakozó, PAL/NTSC videokimenet, beépített 3,7 V, 4,0 Ah Li-polimer akkumulátor, stabil, ütésálló műanyag házban, a fröccsenő vízzel szemben védett. A vezérlőegység és a kamera közti 2 m-es csatlakozást biztosító kábelkészlet, 100 – 240 V, 50 – 60 Hz feszültségellátás/töltőkészülék, 15 W, SD-kártya 4 GB, USB-kábel, merev kofferben. S-Color kamera kábelkészlet nagy felbontású, speciális színes kamerával, Ø 25 mm, CMOS-képérzékelővel és tolókábellel.

REMS CamSys Set S-Color 10 K

10 m tolókábel Ø 4,5 mm méterszámlálóval, nagyon hajlékony, kábel kosárban. Kis átmérőjű csövekhez, a kicsi és szűk hajlatokba Ø (40) 50 – 150 mm, csatornákba, aknákba, kéményekbe és egyéb üregekbe.
Cikkszám 175008 R220 Ft 1 116 000,–

+

Ft **811 900,–**

REMS CamSys Set S-Color 20 H

20 m tolókábel Ø 4,5 mm, nagyon hajlékony, kábelkosárban , elektronikus méterszámlálóval. Kis átmérőjű csövekhez, kics szűk helyeken a kicsi és szűk hajlatokba Ø (40) 50 – 150 mm, csatornákba, aknákba, kéményekbe és egyéb üregekbe.
Cikkszám 175007 R220 Ft 1 548 500,–

+

Ft **1 078 900,–**

REMS CamSys Set S-Color 30 H

30 m tolókábel Ø 5,4 mm, hajlékony kosárba feltekerhető, elektronikus méterszámlálóval. Csövekbe Ø 50 – 150 mm, csatornákba, aknákba, kéményekbe és egyéb üregekbe.
Cikkszám 175010 R220 Ft 1 594 500,–

Ft **1 102 900,–**

REMS CamSys 2 – Hordozható, könnyen kezelhető kamera ellenőrző rendszer a vezetékek, csatornák, kémények és egyéb üregek károsodásának olcsó ellenőrzéséhez és elemzéséhez, elektromos méterszámlálóval. Hangfeljegyzés. Önszintező kamera. Adó a kamerafej helymeghatározásához.

Info

REMS CamSys 2 Set S-Color – hangfelvétellel.

Elektronikus kamerés ellenörzö rendszer a költségtakarékos kár elemzésért. A képek és a videók dokumentálása hangfeljegyzéssel SD-kártyára a dátummal és az időponttal együtt. Mikroprocesszor technológiás vezérlőegység 7"-es színes TFT LCD-kijelzővel, SD-kártya aljzat, USB-csatlakozó, PAL/NTSC videokimenet, beépített 3,7 V, 7,6 Ah Li-polimer akkumulátor, stabil, ütésálló műanyag házban, a fröccsenő vízzel szemben védett, blendevédő, kitámasztó. A vezérlőegység és a kamera közti 2 m-es csatlakozást biztosító kábelkészlet, 100 – 240 V, 50 – 60 Hz feszültségellátás/töltőkészülék, 15 W, SD-kártya 4 GB, USB-kábel, videokábel, merev kofferben. S-Color kamera kábelkészlet nagy felbontású speciális színes kamerával, CMOS-képérzékelővel és tolókábellel.

REMS CamSys 2 Set S-Color 10 K

Nagy felbontású, speciális színes kamera, Ø 25 mm, 10 m-es tolókábellel Ø 4,5 mm hosszjelöléssel, nagyon rugalmas, kábelkosárban. Kis átmérőjű csövekhez, a kicsi és szűk hajlatokba Ø (40) 50 – 150 mm, csatornákba, aknákba, kéményekbe és egyéb üregekbe.
Cikkszám 175301 R220 Ft 1 367 100,–

+

Ft **1 004 900,–**

REMS CamSys 2 Set S-Color 20 H

Nagy felbontású, speciális színes kamera, Ø 25 mm, 20 m-es tolókábellel Ø 4,5 mm nagyon rugalmas, elektronikus méterszámlálóval ellátott csörlővel. Kis átmérőjű csövekhez, kis szűk helyeken a kicsi és szűk hajlatokba Ø (40) 50 – 150 mm, csatornákba, aknákba, kéményekbe és egyéb üregekbe.
Cikkszám 175302 R220 Ft 1 799 600,–

+

Ft **1 283 900,–**

REMS CamSys 2 Set S-Color S 30 H

Nagy felbontású, speciális színes kamera, Ø 25 mm, 33 kHz-es adóval a kamerafej helymeghatározásához, 30 m-es tolókábel Ø 5,4 mm, rugalmas, elektronikus méterszámlálóval ellátott csörlővel. Csövekbe Ø 50 – 150 mm, csatornákba, aknákba, kéményekbe és egyéb üregekbe.
Cikkszám 175303 R220 Ft 1 892 600,–

+

Ft **1 389 900,–**

REMS CamSys 2 Set S-Color S-N 30 H

Nagy felbontású, speciális színes kamera, Ø 33 mm, önszintező, 33 kHz-es adóval a kamerafej helymeghatározásához, 30 m-es tolókábel Ø 5,4 mm, rugalmas, elektronikus méterszámlálóval ellátott csörlővel. Csövekbe Ø 70 – 150 mm, csatornákba, aknákba, kéményekbe és egyéb üregekbe.
Cikkszám 175304 R220 Ft 2 055 300,–

Ft **1 484 900,–**

REMS Explorer

helymeghatározó készülék 33 kHz-es adóval ellátott kamerafej helymeghatározásához
Cikkszám 175312 R

Ft **890 500,–**

REMS Puma VE – nagy teljesítményű univerzális fűrész antivibrációs rendszerrel. Gyorsan szerszámok nélkül cserélhető fűrészlapokkal.

A beszerelt és a 180°-ban elfordított fűrészlap is használható.

Info

REMS Puma VE Set

Elektromos univerzális orrfűrész vario-elektronikával (VE) a szabadkezű vágáshoz, antivibrációs rendszerrel. A meghajró rendszer zárt fogantyúval, puha markolattal fogantyús mechanizmussal, karbantartást nem igényel, erős, nagyteljesítményű univerzális motorral 230 V, 50–60 Hz, 1300 W, biztonsági kapcsolóval, 4m vezetékkel. Folyamatos elekrtonikus löketszám vezérlés (gyorsítási kapcsolóval) 0 egészen 2800 min^{-1}. 30 mm löket. Fűrészlap befogó, gyorsan cserélhető rendszerrel. Beállítható támasztóval. Belső kulcsnyílású hatszögletű csavarkulcs (inbusz). 1 db REMS fűrészlappal 210-1,8/2,5. Stabil acéllemezdobozban.

Cikkszám 560023 R220 Ft 165 600,–

Ft 104 900,–

REMS Tiger – cső-orrfűrészek

400 %-al nagyobb fűrészelési erő

REMS Tiger
1050 W – csak 3 kg

Info

REMS Tiger SR
1400 W – 3,1 kg

Info

Láncos vezetősatu 6"

REMS Tiger VE
1050 W – csak 3 kg

Info

REMS 22V LI-ION TECHNOLOGY 9,0 Ah

REMS Tiger 22 V VE
500 W – csak 3,4 kg

Info

Német minőségi termék

Megnevezés		Cikkszám	Ft	Akció Ft
REMS Tiger Set Stabil acéllemez dobozban.	Elektromos orrfűrész a csövekre a gyors és egyszerű derékszögű vágáshoz és egykezes vágáshoz.	560020 R220	325 100,00	**254 900,00**
REMS Tiger Set K Stabil acéllemez dobozban.	Mint Cikkszám 560020 R220, de láncos vezetősatuval 6".	560021 R220	357 600,00	**282 900,00**
REMS Tiger VE Set Stabil acéllemez dobozban.	Elektromos orrfűrész a csövekre vario elektronikával (VE) az egykezes vágáshoz.	560027 R220	334 400,00	**261 900,00**
REMS Tiger VE Set K Stabil acéllemez dobozban.	Mint Cikkszám 560027 R220, de láncos vezetősatuval 6".	560029 R220	366 900,00	**290 900,00**
REMS Tiger SR Set Stabil acéllemez dobozban.	Elektromos orrfűrész a csövekre,sebességszabályozóval (Speed Regulation – SR) a gyors égy egyszerű derékszögű vágáshoz és az egykezes vágáshoz.	560026 R220	366 900,00	**294 900,00**
REMS Tiger SR Set K Stabil acéllemez dobozban.	Mint Cikkszám 560026 R220, de láncos vezetősatuval 6".	560028 R220	399 500,00	**322 900,00**
REMS Tiger 22 V VE Set Akkumulátor Li-Ion 21,6 V, 9,0 Ah, gyorstöltő készülék 100–240 V, 50–60 Hz, 90 W. Stabil acéllemez dobozban.	Akkus csővágó szablyafűrész Vario elektronikával (VE) az elfáradás mentes, gyors, derékszögű fűrészeléshez vezetőtartóval, valamint szabad kezes vágáshoz.	560053 R220	603 600,00	**434 900,00**
REMS Tiger 22 V VE Set\P Mint Cikkszám 560053, akkumulátor és györstöltő nélkül. Stabil acéllemez dobozban.	Akkus csővágó szablyafűrész Vario elektronikával (VE) az elfáradás mentes, gyors, derékszögű fűrészeléshez vezetőtartóval, valamint szabad kezes vágáshoz.	560055 R22	383 700,00	**283 900,00**
Láncos vezetősatu 6"	Ø ⅛–6" -os csövekhez és más profilokhoz	563203 R	92 070,00	

Kötetlen árajánlat. Az árak az ÁFÁ-t nem tartalmazzák. Az akció 2024.12.31-ig tart. Az árak emelésének jogát fenntartjuk.

REMS Cat – fűrészel mindent, mindenütt.

REMS Cat VE
1050 W – 3,0 kg

Info

Német minőségi termék

REMS 22V LI-ION TECHNOLOGY
5,0 Ah | 9,0 Ah

REMS Cat 22 V VE
500 W – 3,1 kg

Info

Megnevezés		Cikkszám	Ft	Akció Ft
REMS Cat VE Set Stabil acéllemez dobozban.	Univerzális, elektromos orrfűrész, vario-elektronikával, (VE) kézi vezetésű fűrészeléshez.	560040 R220	260 000,00	**175 900,00**
REMS Cat 22 V VE Set Akku Li-Ion 21,6 V, 5,0 Ah, Gyorstöltő készülék 100–240 V, 50–60 Hz, 90 W. Stabil acéllemez dobozban.	Akkumulátoros-Univerzális, elektromos orrfűrész, vario-elektronikával, (VE) kézi vezetésű fűrészeléshez.	560052 R220	551 100,00	**379 900,00**
REMS Cat 22 V VE Set\P Mint Cikkszám 560052, Akkumulátor és gyorstöltő nélkül. Stabil acéllemez dobozban.	Akkumulátoros-Univerzális, elektromos orrfűrész, vario-elektronikával, (VE) kézi vezetésű fűrészeléshez.	560054 R22	365 100,00	**263 900,00**

REMS Turbo – sorjamentes, merőleges, gyors.

Német minőségi termék

Info

Info

Megnevezés		Cikkszám	Ft	+ 1 REMS Fém-körfűrészlap + 1 Alváz	Akció Ft
REMS Turbo Cu-INOX Basic Univerzális, kettős satuval rendelkező csödaraboló orrfűrész, sorjamentes, merőleges, gyors fűrészeléshez.	Rozsdamentes acélcsövekhez, préskötésű rendszerek acél- és rézcsöveihez többek közt.	849006 R220	576 600,00	849X01 R220	**532 900,00**
REMS Turbo K Basic Univerzális fém-körfűrészgép automatikus hűtő-kenő berendezéssel.	Egyenes vágásokhoz, és gérvágásokhoz, 45°-ig.	849007 R220	723 100,00	849X02 R220	**623 900,00**

REMS Nano – Vágás Ø 40 mm méretig.

Info

Info

csak 1,9 kg

REMS technology Li-Ion

csak 2,1 kg

Német minőségi termék

Tartozékok REMS Nano / REMS Nano 12 V

REMS Vágókerék Cu-INOX
présfitting-rendszerek csöveihez rozsdamentes acélból, C-acélból, vörösrézből — Cikkszám 844050 R — Ft **17 120,–**

REMS Vágókerék V
többrétegű csövekhez — Cikkszám 844051 R — Ft **17 120,–**

L-Boxx tárolórendszer koffer
betéttel, a REMS Nano/Nano 12 V készülékekhez, gyorstöltő, akkumulátor, REMS REG 8–35, 2 db REMS vágókerék, összecsukható mérőeszköz részére. — Cikkszám 844045 R — Ft **65 570,–**

Megnevezés		Cikkszám	Ft	Akció Ft
REMS Nano Basic-Pack Elektromos csővágó gép Ø 10–40 mm-es csövek gyors, derékszögű, sorjamentes vágásához.	Préselt fitting-rendszer szerint szerelt csövekhez rozsdamentes acél, C-acél Ø 12–28 mm, réz Ø 10–35 mm. Többrétegű csövek Ø 10–40 mm.	844010 R220	237 200,00	**191 900,00**
REMS Nano 12 V Basic-Pack Akku-csővágó gyors, derékszögű és külső élmentes csődaraboláshoz, Ø 10–40 mm csövekhez.	Préselt fitting-rendszer szerint szerelt csövekhez rozsdamentes acél, C-acél Ø 12–28 mm, réz Ø 10–35 mm. Többrétegű csövek Ø 10–40 mm.	844011 R220	316 200,00	**247 900,00**

REMS speciális fűrészlapok

➔ REMS Tiger, stb.

– 25 %

Megjelölés	Ø a hossz colokban/mm	Fogosztás mm	Anyag*	Fogazat	Csomagolási egység	Cikkszám	Ft	Akció Ft
REMS speciális fűrészlap 2"/140-2,5 acél csövek ≤ 2"	2"/140	2,5	HSS-Bi	hullámos	5	561007 R05	27 860,00	**20 895,00**
REMS speciális fűrészlap 2"/140-3,2 acél csövek ≤ 2"	2"/140	3,2	HSS-Bi	hullámos	5	561001 R05	26 000,00	**19 500,00**
REMS speciális fűrészlap 4"/200-3,2 acél csövek ≤ 4"	4"/200	3,2	HSS-Bi	hullámos	5	561002 R05	34 460,00	**25 845,00**
REMS speciális fűrészlap 6"/260-3,2 acél csövek ≤ 6"	6"/260	3,2	HSS-Bi	hullámos	5	561008 R05	44 600,00	**33 450,00**

A nehezen feldolgozható anyagokhoz, pl. rozsdamentes acél, öntött csövek, a speciális REMS fűrészlap helyett, REMS univerzális fűrészlapot finom fogazattal és azt REMS Tiger SR elektromos löketszámszabályozóval *HSS-Bi: gyorsan darabolható acél bimetál

REMS univerzális fűrészlapok

➔ REMS Tiger, REMS Cat, REMS Cat 22 V, stb.

– 25 %

Megjelölés	Ø a hossz colokban/mm	Fogosztás mm	Anyag*	Fogazat	Csomagolási egység	Cikkszám	Ft	Akció Ft
REMS univerzális fűrészlap 100-1,8/2,5 minden vágó munkához	100	Combo 1,8/2,5	HSS-Bi flexibilis	kihajtogatott	5	561006 R05	17 910,00	**13 433,00**
REMS univerzális fűrészlap 150-1,8/2,5 minden vágó munkához	150	Combo 1,8/2,5	HSS-Bi flexibilis	kihajtogatott	5	561005 R05	25 620,00	**19 215,00**
REMS univerzális fűrészlap 200-1,8/2,5 minden vágó munkához	200	Combo 1,8/2,5	HSS-Bi flexibilis	kihajtogatott	5	561003 R05	33 900,00	**25 425,00**
REMS univerzális fűrészlap 300-1,8/2,5 minden vágó munkához	300	Combo 1,8/2,5	HSS-Bi flexibilis	kihajtogatott	5	561004 R05	50 080,00	**37 560,00**

Úgyszintén a szeges fához, raklapokhoz. A nehezen feldolgozható alapanyagokhoz, mint pl. rozsdamentes acél, öntött csövek, kis löketszám szükséges, a REMS Tiger SR elektromos löketszámszabályozással. *HSS-Bi: gyorsan darabolható acél bimetál

REMS fűrészlapok a fémekre

➔ REMS Puma, REMS Cat, REMS Cat 22 V, REMS Tiger, stb.

– 25 %

Megjelölés	Ø a hossz colokban/mm	Fogosztás mm	Anyag*	Fogazat	Csomagolási egység	Cikkszám	Ft	Akció Ft
REMS fűrészlap 150-1 pléh, fém, és rozsdamentes acél, ≥ 1,2 mm	150	1	HSS-Bi flexibilis	hullámos	5	561105 R05	11 540,00	**8 655,00**
REMS fűrészlap 200-1 pléh, fém, és rozsdamentes acél, ≥ 1,2 mm	200	1	HSS-Bi flexibilis	hullámos	5	561106 R05	15 120,00	**11 340,00**
REMS fűrészlap 90-1,4, fémlapok fémek, és rozsdamentes acél, ≥ 1,5 mm	90	1,4	HSS-Bi	hullámos	5	561107 R05	10 700,00	**8 025,00**
REMS fűrészlap 150-1,4 fémek, és rozsdamentes acél, ≥ 1,5 mm	150	1,4	HSS-Bi flexibilis	hullámos	5	561104 R05	12 050,00	**9 038,00**
REMS fűrészlap 200-1,4 fémek, és rozsdamentes acél, ≥ 1,5 mm	200	1,4	HSS-Bi flexibilis	hullámos	5	561108 R05	15 210,00	**11 408,00**
REMS fűrészlap 100-1,8 fémek és rozsdamentes acél, ≥ 2 mm	100	1,8	HSS-Bi flexibilis	hullámos	5	561101 R05	10 330,00	**7 748,00**
REMS fűrészlap 150-1,8 fémek és rozsdamentes acél, ≥ 2 mm	150	1,8	HSS-Bi flexibilis	hullámos	5	561103 R05	12 050,00	**9 038,00**
REMS fűrészlap 200-1,8 fémek és rozsdamentes acél, ≥ 2 mm	200	1,8	HSS-Bi flexibilis	hullámos	5	561102 R05	15 120,00	**11 340,00**
REMS fűrészlap 200-2,5 fémek és rozsdamentes acél, ≥ 3 mm	200	2,5	HSS-Bi flexibilis	kihajtogatott	5	561109 R05	15 120,00	**11 340,00**
REMS fűrészlap 280-2,5 fémek és rozsdamentes acél, ≥ 3 mm	280	2,5	HSS-Bi flexibilis	kihajtogatott	5	561112 R05	19 160,00	**14 370,00**

REMS fűrészlapok fára és vasra

➔ REMS Puma, REMS Cat, REMS Cat 22 V, REMS Tiger, stb.

– 25 %

Megjelölés	Ø a hossz colokban/mm	Fogosztás mm	Anyag*	Fogazat	Csomagolási egység	Cikkszám	Ft	Akció Ft
REMS fűrészlap 210-1,8/2,5 lekerekített, nincsen szálka raklapok, fa, szeges fa, fém ≥ 2,5 mm	210	Combo 1,8/2,5	HSS-Bi flexibilis	kihajtogatott	5	561113 R05	15 580,00	**11 685,00**
REMS fűrészlap 150-2,5 raklapok, fa, szeges fa, fém ≥ 3 mm	150	2,5	HSS-Bi flexibilis	kihajtogatott	5	561110 R05	11 540,00	**8 655,00**
REMS fűrészlap 225-2,5, extra erős, fa bontásra, szeges fához, fémhez, ≥ 3 mm	225	2,5	HSS-Bi	hullámos	3	561114 R03	14 840,00	**11 130,00**
REMS fűrészlap 300-2,5, extra erős, fa bontásra, szeges fához, fémhez, ≥ 3 mm	300	2,5	HSS-Bi	hullámos	3	561116 R03	19 770,00	**14 828,00**
REMS fűrészlap 300-4,2 fa	300	4,2	WS	kihajtogatott	5	561111 R05	14 090,00	**10 568,00**
REMS fűrészlap 225-3,2/5,0 fa, szeges fa	225	Combo 3,2/5,0	HSS-Bi flexibilis	kihajtogatott	5	561117 R05	17 580,00	**13 185,00**
REMS fűrészlap 290-5,0/6,35 zöld nyers fa	290	Combo 5,0/6,35	WS	kihajtogatott	5	561118 R05	19 160,00	**14 370,00**
REMS fűrészlap 150-6,35 fa	150	6,35	WS	kihajtogatott	5	561119 R05	8 140,00	**6 105,00**

REMS fűrészlapok különféle célokra

➔ REMS Puma, REMS Cat, REMS Cat 22 V, REMS Tiger, stb.

– 25 %

Megjelölés	Ø a hossz colokban/mm	Fogosztás mm	Anyag*	Fogazat	Csomagolási egység	Cikkszám	Ft	Akció Ft
REMS fűrészlap 150-4,2 gipszlapok, gázbeton	150	4,2	WS	kihajtogatott	5	561115 R05	10 090,00	**7 568,00**
REMS fűrészlap 225-8,5 porózus beton, kemény fa	225	8,5	HM	kihajtogatott	1	561120 R01	26 230,00	**19 673,00**
REMS fűrészlap 300-8,5 porózus beton, kemény fa	300	8,5	HM	kihajtogatott	1	561121 R01	31 440,00	**23 580,00**
REMS fűrészlap 400-8,5 porózus beton, kemény fa	400	8,5	HM	kihajtogatott	1	561122 R01	45 110,00	**33 833,00**
REMS fűrészlap 235-12 gázbeton, habkő, tégla	235	12	HM	egyenes	1	561123 R01	36 510,00	**27 383,00**
REMS fűrészlap 300-12 gázbeton, habkő, tégla	300	12	HM	egyenes	1	561124 R01	42 270,00	**31 703,00**
REMS fűrészlap 300-12, extra magas fűrészlap gázbeton, habkő, tégla	300	12	HM	egyenes	1	561125 R01	50 080,00	**37 560,00**
REMS fűrészlap 200 öntött vas is	200		HM-G		2	561126 R02	15 070,00	**11 303,00**

*HSS-Bi: gyorsan darabolható acél bimetál; WS: szerszám acél ; HM: keményített vas; HM-G: keményvas szemcsék

Kötetlen árajánlat. Az árak az ÁFÁ-t nem tartalmazzák. Az akció 2024.12.31-ig tart. Az árak emelésének jogát fenntartjuk.

REMS Secco – szárításhoz és páramentesítéshez.

Nagy teljesítményű, nagy hatékonyságú páramentesítő / építési légszárító gép helységek szárításához, pl.csőtörés, beázás után, vagy dohos pincehelyiségek párátlanításához, a száradási folyamat felgyorsításához pl. beton, falazat, vakolat, aljzat esetében. Felhasználható a vállalkozásban professzionális kisipari és ipari használatra is.

Szárítási teljesítmény ≤ 80 l / 24 h
Levegőhozam ≤ 850 m³/h

Info 80

Info 50

Szárítási teljesítmény ≤ 50 l / 24 h
Levegőhozam ≤ 265 m³/h

REMS Secco 80 Set

Elektronikus páramentesítő / építészeti és vállakozási felhasználásra is. A helyiségek szárításához, pincehelyiségek páramentesítéséhe, beton, falazat, vakolat, esztrich szárításához. Hűtő aggregát rotációs kompresszorral, kondenzátor motor 230 V, 50 Hz, 680 W, automatikus forró gázos leolvasztással a rendszer folyamatos működéséért. Nagyon csendes. Szárítási teljesítmény ≤ 80 l / 24 h, a levegő mennyisége ≤ 850 m³ / h. Elektronikus vezérlőegység világít 3 "kijelző és memória funkciók. Az elektronikus hidrométer, számítógép üzemóra, gép áramfelvétele. Levegő szűrő. A szilárd acéllemez burkolat egy mobilis talapzat acélcsövekből nagy kerekekkel. Kartondobozban.
Cikkszám 132010 R220 Ft 971 900,–

Szuper-Ajánlat!*
REMS Secco 80 Set vásárlásánál ajándékba kap 1 REMS Detect W nedvességmérőt. Megtakaríthat Ft 104 700,–

Cikkszám 132X01 R220 Ft **737 900,–**

REMS Secco 50 Set

Elektronikus páramentesítő / építészeti és vállakozási felhasználásra is. A helyiségek szárításához, pincehelyiségek páramentesítéséhe, beton, falazat, vakolat, esztrich szárításához. Hűtő aggregátum forgódugattyús kompresszorral és kondenzátor motorral 230 V, 50 Hz, 760 W, elektronikus leolvasztással, folyamatos működéshez. Nagyon csendes. Szárítási teljesítmény ≤ 50 l/24 h, a levegő mennyisége ≤ 265 m³/h. Elektronikus vezérlőegység megvilágított nagy felületű vezérlőmezővel és Memória funkcióval. Elektronikus nedvességmérő. Légszűrő. Belső 7,7 l-es koncentrátum-tartály. Szilárd műanyag burkolat forgó kerekekkel. Kartondobozban.
Cikkszám 132011 R220 Ft 348 300,–

Ft **270 900,–**

11,5 l-es kondenzátumtartály

a kondenzátum elvezetéséhez az acéllemez házon belül.
Cikkszám 132100 R

Ft **23 900,–**

Levegőkivezető készlet

légkivezető csőböl Ø 200 mm, 10 m hosszú, rögzítő fém szemekböl, a felakasztás segítségére, csatlakozó peremmel, a kimenő levegő elosztásához a helyiségben, a dohos helységek páramentesítéséhez, pl. Álmennyezetek kiszárításához, a nedves felületek szárításához.
Cikkszám 132104 R

Ft **142 800,–**

REMS Detect W

dielektromos nedvességmérő építőanyagokban a roncsolásmentes nedvesség mérésére, pl. beton, falazat, gipsz, fa.
Cikkszám 132115 R

Ft **104 700,–**

REMS Orkan – szellőztetéshez.

Info

REMS Orkan 1360

Elektromos ipari ventilátor ipari felhasználásra. Megfelelő megoldás helyiségek, előterek, aknák és üregek szellőztetéséhez és légtelenítéséhez, valamint gépek, épített sátrak és rendezvénycsarnokok szellőztetéséhez és levegővel való hűtéséhez. Levegőcsere elősegítésére nedves, dohos alagsori helyiségekben, valamint beton, falazat, vakolat, esztrich kiszárításának a meggyorsítására és pl. ugrálóvárak, hőlégballonok feltöltésére. Kondenzációs motor (230 V, 50 Hz, 145 W), tartós üzemhez. Nagyon csendes üzemelés. A levegőhozam 1360 m³/h. Stabil műanyag házban. Kartondobozban.
Cikkszám 132300 R220 Ft 183 700,–

Ft **93 900,–**

Elektromos páramentesítők/ipari szárítók támogatására.

Info

REMS Orkan 2050

Elektromos ipari ventilátor ipari felhasználásra. Megfelelő megoldás helyiségek, előterek, aknák és üregek szellőztetéséhez és légtelenítéséhez, valamint gépek, épített sátrak és rendezvénycsarnokok szellőztetéséhez és levegővel való hűtéséhez. Levegőcsere elősegítésére nedves, dohos pincékben. Különösen a beton, falazat, vakolat, esztrich kiszárításának a meggyorsítására. Kondenzációs motor (230 V, 50 Hz, 355 / 450 W), tartós üzemhez. Nagyon csendes üzemelés. A levegőhozam 1740/2050 m³/h. Stabil műanyag házban. Kartondobozban.
Cikkszám 132301 R220 Ft 194 000,–

Ft **101 900,–**

REMS RAS St – Robusztus, minőségi szerszám acélcsövek vágására. Nagy igénybevételre és hosszú élettartamra készült.

* Német minőségi termék

Info

Megnevezés	Csövek Ø Coll/mm	Cikkszám	Ft	Akció Ft
REMS RAS St ⅛ – 2" *	⅛ – 2" 10 – 60	113000 R	101 900,00	**69 900,00**
REMS RAS St 1¼ – 4" *	1¼ – 4" 30 – 115	113100 R	185 600,00	**138 900,00**

REMS RAS P/SW 45/L – Robusztus, minőségi szerszám két vágórendszerrel a vedő hullámos műanyag csövek vágására és azok hosszirányú vágására.

Info

Megnevezés	Csövek Ø Coll/mm	Cikkszám	Ft	Akció Ft
REMS RAS P/SW 45/L	≤ 45 mm / ≤ 1¾"	113480 R	25 540,00	**19 900,00**

REMS RAS W INOX – Minőségi csővágó speciálisan a hullámos rozsdamentes acél fémtömlők (hullámos csövek) vágására, bevonattal is.

Német minőségi termék

Info

Megnevezés	Csö	Cikkszám	Ft	Akció Ft
REMS RAS W INOX 10-32/40 S tűcsapágyas	DN 10 – 32 (40) / ⅜ – 1½" (2")	113450 R	97 190,00	**73 900,00**

REMS RAS P – kompakt kialakítás teleszkópos orsóval.

Teleszkópos orsó. Könnyű, gyors előtolás mindkét irányban.

Kompakt konstrukció ipari használatra. Stabil teleszkópos orsó, hosszú orsóvezető és 4 speciális edzésű ellennyomó görgő. Ennek következtében pontos megvezetés a csövön, könnyű előtolás, könnyű vágás és precíz, merőleges vágás.

Info

Megnevezés	Csövek Ø Coll/mm	Cikkszám	Ft	Akció Ft
P 10 – 32 T	10 – 32 ½ – 1⅜"	290001 R	26 000,00	**19 900,00**
P 10 – 40 T	10 – 40 ½ – 1⅝"	290002 R	31 210,00	**23 900,00**

REMS RAS Cu – Nagy igénybevételre alkalmas, jó minőségű csővágó szerszámok.

Ideális a rézcsövek vágásához.

Gyors állítású előtoló orsó mindkét irányban.

Kompakt konstrukció ipari használatra. Stabil teleszkópos orsó, hosszú orsóvezető és 4 speciális edzésű ellennyomó görgő. Ennek következtében pontos megvezetés a csövön, könnyű előtolás, könnyű vágás és precíz, merőleges vágás.

* Német minőségi termék

Info

Megnevezés	Csövek Ø Coll/mm	Cikkszám	Ft	Akció Ft
Cu 3 – 16	3 – 16 ⅛ – ⅝"	113250 R	12 790,00	**9 900,00**
Cu 3 – 25	3 – 25 ⅛ – 1"	113255 R	15 490,00	**11 900,00**
Cu 3 – 28	3 – 28 ⅛ – 1⅛"	113260 R	17 720,00	**13 900,00**
Cu 3 – 35	3 – 35 ⅛ – 1⅜"	113340 R	26 000,00	**16 900,00**
Cu 3 – 42	3 – 42 ⅛ – 1¾"	113320 R	31 210,00	**20 900,00**
Cu 8 – 42 * gyors állítással	8 – 42 ⅜ – 1⅝"	113370 R	69 290,00	**46 900,00**
Cu 8 – 64 * gyors állítással	8 – 64 ⅜ – 2½"	113410 R	83 240,00	**53 900,00**

REMS RAS Cu-INOX – Nagy igénybevételre alkalmas minőségi csővágó szerszámok.

Ideális a rézcsövek, rozsdamentes vékonyfalú acélcsövek, vékonyfalú acélcsövek, alumínium csövek, sárgaréz csövek vágásához.

Kompakt konstrukció ipari használatra. Stabil teleszkópos orsó, hosszú orsóvezető és 4 speciális edzésű ellennyomó görgő. Ennek következtében pontos megvezetés a csövön, könnyű előtolás, könnyű vágás és precíz, merőleges vágás.

* Német minőségi termék

Info

Megnevezés	Csövek Ø Coll/mm	Cikkszám	Ft	Akció Ft
Cu-INOX 3 – 16	3 – 16 ⅛ – ⅝"	113200 R	12 790,00	**9 900,00**
Cu-INOX 3 – 25	3 – 25 ⅛ – 1"	113230 R	15 490,00	**11 900,00**
Cu-INOX 3 – 28 Mini	3 – 28 ⅛ – 1⅛"	113240 R	17 720,00	**13 900,00**
Cu-INOX 3 – 28	3 – 28 ⅛ – 1⅛"	113300 R	15 070,00	**11 900,00**
Cu-INOX 3 – 35	3 – 35 ⅛ – 1⅜"	113350 R	27 390,00	**16 900,00**
Cu-INOX 3 – 42	3 – 42 ⅛ – 1¾"	113330 R	34 370,00	**20 900,00**
Cu-INOX 6 – 42 *	6 – 42 ¼ – 1⅝"	113380 R	71 150,00	**52 900,00**
Cu-INOX 6 – 64 *	6 – 64 ¼ – 2½"	113400 R	83 240,00	**60 900,00**

Kötetlen árajánlat. Az árak az ÁFÁ-t nem tartalmazzák. Az akció 2024.12.31-ig tart. Az árak emelésének jogát fenntartjuk.

REMS RAS P – Nagy igénybevételre alkalmas, jó minőségű csővágó szerszámok. Gyorsállítással.

Ideális a műanyag és többrétegű csövek vágásához.

Különösen stabil orsó, a hosszú orsóvezető és az edzett ellennyomó görgők.Ezáltal pontos megvezetés, a könnyű előtolás, a könnyű vágás, és a precíz, merőleges darabolás. Gyors állítású előtoló orsó mindkét irányban.

Info

* Német minőségi termék

Megnevezés	Csövek ØColl/mm	Cikkszám	Ft	Akció Ft
P 10–40 * gyors állítással	10–40 ½–1⅝"	290050 R	69 290,00	**47 900,00**
P 10–63 * gyors állítással	10–63 ½–2"	290000 R	87 890,00	**54 900,00**
P 50–110, s11 * gyors állítással	50–110 2–4"	290100 R	105 100,00	**76 900,00**
P 50–125, s16 gyors állítással	50–125 2–5"	290500 R-S16	108 400,00	**77 900,00**
P 110–160 * gyors állítással	110–160 4–6"	290200 R	129 800,00	**95 900,00**

REMS RAS Cu-INOX S – Nagy igénybevételre alkalmas minőségi csővágó szerszámok.

Ideális a rézcsövek, rozsdamentes vékonyfalú acélcsövek, vékonyfalú acélcsövek, alumínium csövek, sárgaréz csövek vágásához.

Újdonság

Info

* Német minőségi termék

Megnevezés	Csövek Ø Coll/mm	Cikkszám	Ft	Akció Ft
Cu-INOX 3–28 S Mini tűcsapágyas	3–28 ⅛–1⅛"	113241 R	24 980,00	**18 900,00**
Cu-INOX 3–35 S tűcsapágyas	3–35 ⅛–1⅜"	113351 R	36 690,00	**24 900,00**
Cu-INOX 8–42 S * tűcsapágyas, gyors állítással	8–42 ⅜–1⅝"	113385 R	73 240,00	**52 900,00**
Cu-INOX 8–64 S * tűcsapágyas, gyors állítással	8–64 ⅜–2½"	113401 R	92 540,00	**62 900,00**

REMS ROS PEX 28 S – Robusztus, minőségi szerszámok a tiszta, gyors csővágáshoz, egy vágással.

Stabil magnézium kialakítás. Egykezes kezeléshez.
Ideális a PEX-csövek vágásához.

Info

Megnevezés	Csö ≤ Ø mm / Coll	Cikkszám	Ft	Akció Ft
REMS ROS PEX 28 S	28 / 1⅛"	291420 R	39 110,00	**28 900,00**

REMS ROS P 26 / SW 35 S – Robusztus, minőségi szerszám a tiszta, gyors csővágáshoz, egy vágással.

Beépített vágóval a védő hullámos csövekre. Stabil magnézium kialakítás. Egykezes kezeléshez.Ideális a többrétegű és a PEX-csövek vágásához.

Info

Megnevezés	Csö ≤ Ø mm / Coll	Cikkszám	Ft	Akció Ft
REMS ROS P 26/SW 35 S	P 26/1" SW 35/1⅜"	291242 R	52 090,00	**34 900,00**

REMS ROS P – Könnyen kezelhető minőségi csőollók, csövek tiszta, gyors vágásához! Vékonyfalú csövekhez is. Stabil magnézium/ alumínium kialakítás. Egykezes használatra. Ideális a műanyag és többrétegű csövek vágásához.

Megnevezés	Csö ≤ Ø mm / Coll	Cikkszám	Ft	Akció Ft
P 26	26 1"	291240 R	25 670,00	**17 900,00**
P 35 gyors visszafutással	35 1⅜"	291200 R	27 810,00	**20 900,00**
P 35 A gyors automatikus visszafutással	35 1⅜"	291220	35 440,00	**25 900,00**
P 42 gyors visszafutással	42 1⅝"	291250 R	60 920,00	**36 900,00**

Info

Megnevezés	Csö ≤Ø mm/Coll	Cikkszám	Ft	Akció Ft
P 42 PS gyors visszafutással	42 1⅝"	291000 RPS	37 580,00	**27 900,00**
P 42 S gyors visszafutással	42 1⅝"	291010 R	42 320,00	**27 900,00**
P 63 P gyors visszafutással	63 2"	291270 R	73 940,00	**53 900,00**
P 63 S gyors visszafutással	63 2"	291290 R	80 910,00	**53 900,00**

REMS ROS P flex – Robusztus, minőségi szerszámok a tiszta, gyors csővágáshoz, egy vágással.

Info

Stabil magnézium kialakítás. Egykezes kezeléshez. Ideális a rugalmas műanyag tömlők és puha műanyag csövek vágásához.

Megnevezés	Csö ≤ Ø mm / Coll	Cikkszám	Ft	Akció Ft
P flex 14	14 9/16"	291400 R	23 950,00	**16 900,00**
P flex 22	22 ⅞"	291410 R	26 790,00	**18 900,00**
P flex 28 S tűcsapágyas	28 1⅛"	291430 R	37 670,00	**26 900,00**

REMS Cento / REMS Cento 22 V – Darabolás és sorjázás Ø 115 mm-ig.

Derékszögű. Sorjamentes. Éles külső perem nélkül. Szárazon. Szuper gyors, pl. INOX Ø 54 mm csak 4 másodperc alatt.

Páratlan! Szabadalom EP 1 782 904

Meghajtott vágókerék és egyenes előtolás a gyors daraboláshoz.

1200 W
csak 17 kg

Német minőségi termék

Info

REMS Cento Basic

Csődaraboló gép Ø 8 – 115 mm, csövek gyors, merőleges külső él nélküli levágásához. A présrendszerek csöveihez, rozsdamentes acél, szénacél, réz Ø 8 – 108 mm. Az acél csövekhez EN 10255 (DIN 2440) DN 6 – 100, Ø ⅛ – 4", Ø 10 – 115 mm öntött csövekhez (SML) EN 877 (DIN 19522) DN 50 – 100, műanyag csövekhez SDR 11, falvastagság ≤ 10 mm, Ø 10 – 110 mm, Ø ⅛ – 4", rétegelt csövek Ø 10 – 110 mm. Karbantartást nem igénylő hajtómű, bevált 230 V, 50 – 60 Hz, 1200 W univerzális motor. Fordulatszám 115 min^{-1}. Edzett precíziós acélcsőből készült futógörgők a Ø 22 – 115 mm, Ø ¾ – 4" csövekhez. Biztonsági taposókapcsoló. Csillag kulcs. Munkaasztalhoz, alváz vagy mozgatható alváz. Kartondobozban.
Cikkszám 845001 R220 Ft 655 700,–

REMS Vágókerék Cu-INOX ajándékba!*
Érték Ft 49 760,–

Cikkszám 845X02 R220 Ft **557 900,–**

REMS Cento 22 V – Akkumulátor Li-Ion 21,6 V, 5,0 Ah, 280 vágás a présfitting rendszerrel a Ø 22 mm rozsdamentes acélcsőből, egy akkumulátor feltöltés után*.

500 W
csak 17,6 kg

Német minőségi termék

REMS 22V LI-ION TECHNOLOGY
5,0 Ah | 9,0 Ah

Info

REMS Cento 22 V Basic

Akkumulátoros csődaraboló gép Ø 8–115 mm, csövek gyors, merőleges külső él nélküli levágásához. Préskötésű rendszerek rozsdamentes acél, C-idom és réz csöveihez, Ø 8 – 108 mm-ig. EN 10255 (DIN 2440) DN 6 – 100, Ø ⅛ – 4", Ø 10 – 115 mm acélcsövekhez, EN 877 (DIN 19522) DN 50 – 100 öntött csövekhez (SML), SDR 11 műanyag csövekhez, s ≤ 10 mm falvastagság esetén, Ø 10 – 110 mm, Ø ⅛ – 4", Ø 10 – 110 mm rétegelt csövekhez. Karbantartást nem igénylő hajtóművel, nagy teljesítményű motor akkumulátorral 21,6 V. Fordulatszám 84 min^{-1}. Gép állapotának felügyelete túláramvédelemmel, hőmérséklet-felügyelettel, töltésiállapot-felügyelettel. Edzett precíziós acélcsőből készült futógörgők a Ø 22 – 115 mm, Ø ¾ – 4" csövekhez. Biztonsági taposókapcsoló. Akkumulátor Li-Ion 21,6 V, 5,0 Ah, 100 – 240 V, 50 – 60 Hz, 90 W gyorstöltővel. Vágókerék nélkül. A munkaasztalhoz, alváz vagy mozgatható alváz. Kartondobozban.
Cikkszám 845002 R220 Ft 920 700,–

REMS Vágókerék Cu-INOX ajándékba!*
Érték Ft 49 760,–

Cikkszám 845X04 R220 Ft **709 900,–**

REMS Cento 22 V Basic\P

Mint Cikkszám 845002, akkumulátor és gyorstöltő nélkül.
Vágókerék nélkül.
Cikkszám 845007 R22 Ft 771 900,–

Ft **582 900,–**

*Környezeti hőmérséklet kb. 20°C.

Belső csősorjázó 100 DN-ig – ideális a préselt csőrendszerek formáihoz is.

Info

Szabadalom EP 2 500 122

REMS REG 28 – 108

Belső csősorjázó Ø 28 – 108 mm, Ø ¾ – 4" méretű csövekhez. Elektromos forgó meghajtáshoz a REMS Cento, REMS Cento 22 V csődaraboló gép vágókereke által (REMS vágókerék cikkszám 845050 vagy 845053).
Cikkszám 113840 R Ft 149 300,–

Ft **114 900,–**

Info

Szabadalom EP 2 058 067

REMS REG 10 – 54 E – elektromos meghajtáshoz is.

Külső-/belső-csősorjázó, Ø 10 – 54 mm, ½ – 2⅛" csövekhez. Szintén a REMS Helix 22 V VE elektromos meghajtásán keresztül és más fúró csavarhúzókhoz (fordulatszám ≤ 300 min^{-1}), csődaraboló gépeken keresztül REMS Cento (2011/09 gyártás időpontjától), REMS Cento 22 V, vagy körfűrész segítségével a fémekre REMS Turbo Cu-INOX (2011/09 gyártás időpontjától).
Cikkszám 113835 R Ft 62 780,–

Ft **45 900,–**

 Kötetlen árajánlat. Az árak az ÁFÁ-t nem tartalmazzák. Az akció 2024.12.31-ig tart. Az árak emelésének jogát fenntartjuk.

Cento | Cento 22 V

Tartozékok REMS Cento / REMS Cento 22 V

REMS Vágókerék Cu-INOX
présfitting-rendszerek csöveihez, rozsdamentes acélból, C-acélból, vörösrézből
Cikkszám 845050 R — Ft **49 760,–**

REMS Vágókerék Cu
speciálisan présfitting-rendszerek vörösréz csöveihez
Cikkszám 845053 R — Ft **49 760,–**

REMS Vágókerék St
acélcsövekhez, öntvény csövekhez (SML)
Cikkszám 845052 R — Ft **49 760,–**

REMS Vágókerék V, s 10
műanyag és többrétegű csövekhez, ≤ 10 mm falvastagságig
Cikkszám 845051 R — Ft **49 760,–**

L-Boxx H tárolórendszer koffer
a REMS Cento / REMS Cento RF számára
Cikkszám 845085 R — Ft **63 940,–**

Előtolókar dugós rugóval
a talajra helyezett meghajtás kezeléséhez
Cikkszám 845218 R — Ft **41 070,–**

Csőtámasztó 1
állítható magasságú, Ø 40 – 110 mm-es csövekhez, Ø 1½ – 4", a meghajtógép padlón történő kezeléséhez előtoló karral
Cikkszám 845220 R — Ft **68 360,–**

Vezetőgörgő, 4 db-os csomag,
edzett precíziós acélcsőből
Cikkszám 845118 R — Ft **96 260,–**

INOX vezetőgörgő, 4 db-os csomag,
rozsdamentes acélcsőből
Cikkszám 845110 RINOX — Ft **135 800,–**

Jelölőeszköz
a csőszerelvények illesztési mélységének jelölésére. REMS Cento, REMS Cento 22 V számára.
Cikkszám 845530 R — Ft **58 130,–**

Alváz
Cikkszám 849315 R — Ft **97 190,–**

Alsó állvány, mozgatható
Cikkszám 849310 R — Ft **157 700,–**

Tartozék-készlet 1
tartalma: Alváz és REMS Herkules 3B
Cikkszám 120X01 R Ft 247 000,– — Ft **187 900,–**

Tartozék-készlet 2
tartalma: Jumbo, Herkules 3B és Herkules Y
Cikkszám 120X02 R Ft 439 500,– — Ft **326 900,–**

Tartozék-készlet 3
tartalma: Jumbo E és Herkules 3B
Cikkszám 120X03 R Ft 279 500,– — Ft **191 900,–**

Tartozék-készlet 4
Mozgatható alváz REMS Herkules 3B
Cikkszám 120X04 R Ft 307 400,– — Ft **223 900,–**

REMS REG – Robusztus jó minőségű szerszám, csövek külső- és belső sorjázására.

Rozsdamentes acélcsövekhez, egyéb acélcsövekhez, vörösréz-, sárgaréz-, alumínium-, műanyagcsövekhez.

Info

REMS REG 8 – 35
Külső-/belső-csősorjázó, Ø 8 – 35 mm, ⅜ – 1⅜" csövekhez.
Cikkszám 113825 R Ft 30 000,– — Ft **20 900,–**

Info

REMS REG 10 – 54
Külső-/belső-csősorjázó, Ø 10 – 54 mm, ½ – 2⅛" csövekhez.
Cikkszám 113830 R Ft 34 140,– — Ft **24 900,–**

Info

Szabadalom EP 2 058 067
REMS REG 10 – 54 E – elektromos meghajtáshoz is.
Külső-/belső-csősorjázó, Ø 10 – 54 mm, ½ – 2⅛" csövekhez. Szintén a REMS Helix 22 V VE elektromos meghajtásán keresztül és más fúró csavarhúzókhoz (fordulatszám ≤ 300 min^{-1}), csődaraboló gépeken keresztül REMS Cento (2011/09 gyártás időpontjától), REMS Cento 22 V, vagy körfűrész segítségével a fémekre REMS Turbo Cu-INOX (2011/09 gyártás időpontjától).
Cikkszám 113835 R Ft 62 780,– — Ft **45 900,–**

REMS DueCento – darabolás Ø 225 mm-ig.

Derékszögű. Sorjamentes. Megfelelő a forrasztásokhoz. Gyors. Külső sorja nélkül. Száraz. Univerzális különféle csövekhez.

Info

Német minőségi termék

Páratlan! Szabadalom EP 1 782 904

Meghajtott vágókerék és egyenes előtolás a gyors daraboláshoz.

REMS DueCento Basic

Csődaraboló gép a csövek gyors derékszögű darabolásához Ø 40 – 225 mm, külsősorja nélkül. A rozsdamentes acél présrendszerek csöveihez, szénacélhoz, rézhez Ø 54 – 225 mm. Acél csövekhez EN 10255 (DIN 2440) DN 40 – 150, Ø 1½ – 6", öntött csövekhez (SML) EN 877 (DIN 19522) DN 50 – 200, műanyag csövek SDR 11, falvastagság s ≤ 21 mm, Ø 40 – 225 mm, Ø 1¼ – 8", rétegelt csövek Ø 40 – 110. Karbantartást nem igénylő hajtóművel, bevált univerzális motorral 230 V, 50 – 60 Hz, 1200 W. Fordulatszám 115 min^{-1}. A hengerek edzett precíziós acélcsövekből a Ø 100 – 225 mm, Ø 4 – 6" csövekhez. Biztonsági kikapcsoló. Csavarkulccsal. Vágókerék nélkül. 2 db állítható magasságú 1. csőtartó Ø 100 – 225 mm-es csövekhez, Ø 4 – 8". Kartondobozban.
Cikkszám 845004 R220 Ft 1 297 400,–

INGYEN*

Szuper-Ajánlat!*
Vásárlás esetében REMS DueCento Basic – hez kap 3 ingyen vágókerekeket, választás szerint!- Megspórolhat Ft 149 280,– ill Ft 188 340,–.

Cikkszám 845X03 R220 Ft **1 168 900,–**

A szerelők ideális hegesztőgépei!

Info

DVS szerinti fűtőelem.
Elektronikus hőmérséklet-szabályozás.
Pillanatrögzítő, ferde kimenetekhez is.

REMS SSM 160RS

Fűtőelemes-tompahegesztő gép PE Ø 40 – 90 mm SDR ≥ 6, PE Ø 40 – 110 mm SDR ≥ 9, PE Ø 40 – 125 mm SDR ≥ 11, PE Ø 40 – 140 mm SDR ≥ 17, PE Ø 40 – 160 mm SDR ≥ 21. PB, PE, PP, PVDF-ből készült műanyag csövekhez és alakos idomokhoz. Fűtőelemes-tompahegesztő gép PTFE-bevona-tú 230 V, 50 – 60 Hz, 1200 W fűtőelemmel. Beállítható hőmérséklet 180 – 290°C, előre beállítva PE-csövekhez. Elektronikus hőmérséklet-szabályozás. A fűtőelemen védőburkolat. Elektromos forgácsoló berendezés 230 V, 50 – 60 Hz, 500 W. Odaszorító szerkezet. Pillanatbefogó szerkezet, ferde kimenetekhez is, tartalmaz 2 befogóbakot darabonként 2 betéttel, Ø 40, 50, 56, 63, 75, 90, 110, 125, 135, 140, 160 mm. 2 csőtámasztó Ø 160 mm, csőtámasztó betétekkel Ø 40, 50, 56, 63, 75, 90, 110, 125, 135, 140 mm. Szerszámkulcs. Acéllemezből készült doboz, a csőtámasz-betétekhez, és a feszítőbetétekhez. Csőállvány = Alváz = Szállítóállvány.
Cikkszám 252026 R220 Ft 2 043 700,–

Ft **1 529 900,–**

REMS EMSG 160-2 – PE elektro-fittingek automatikus hegesztése!

Elektronikus vezérlés. A hegesztési folyamat akusztikus és optikai felügyelete.

Info

Újdonság

REMS EMSG 160-2

Elektromos fitting hegesztő készülék, 230 V, 50 – 60 Hz, 1000 W, lefolyócsövek Akatherm-Euro, Coes, Geberit, Valsir, Waviduo gyártmányú, Ø 32 – 160 mm PE elektro-fittingekkel történő hegesztéséhez. Elektronikus vezérlésű, a hegesztési folyamat akusztikus és optikai ellenőrzése. Stabil, ütésálló, műanyag vázban és karabinerrel. Hegesztő kábel 3,9 m. Kézi csőkaparó. Stabil kofferben.
Cikkszám 261002 R220 Ft 343 700,–

Ft **261 900,–**

REMS MSG – gazdaságos tokos hegesztő készülékek

A DVS-nek megfelelő fűtőelemek. Tartós PTFE-bevonat.

Info

REMS MSG 63 FE Set 20+25+32

Fűtőelemes – fitting-hegesztő készülék, PB, PE, PP, PVDF-ből készült, műanyag csövekhez, és alakos idomokhoz. 230 V-os fűtőelem, PTFE-bevonatú fűtőcsonkokkal. Fűtőhüvelyek: Ø 20, 25, 32 mm. A PP-csövekre előre beállítva 263°C-ra, elektronikus hőmérséklet szabályozóval. Tartó állvány. Tartó állvánnyal és tartóval, a munkapadon történő vízszintes, vagy függőleges irányú rögzítéshez. Hatlapú imbusz kulcs a fűtőcsonkok, ill. fűtőhüvelyek felszereléséhez, ill. lebontásához. Stabil acéllemezkofferben.
Cikkszám 256233 R220 Ft 250 700,–

Ft **179 900,–**

Kötetlen árajánlat. Az árak az ÁFÁ-t nem tartalmazzák. Az akció 2024.12.31-ig tart. Az árak emelésének jogát fenntartjuk.

2"-ig

Nagy hűtőteljesítmény, pl. ¾" acélcső mindössze 9 perc*.

REMS Frigo 2 F-Zero – Fagyasztani, leürítés helyett! Szupergyors 2"-ig.

Info

Egydarabos fagyasztó fejek a fö müködési tartománya Ø ¼ – 1" esetleg. Ø 15 – 35 mm, nem szükségek semilyen csökkentö betét sem. Különösen kompakt fagyasztófejek, geometriailag speciálisan kialakított mélyedésekkel, a mindenkor különböző csőátmérő befogásához. Igen keskeny, csak 50 mm széles. Mindenütt használható, még szűk helyeken is. Semilyen kenésre vagy viaszra nincs szükség.

REMS Frigo 2 F-Zero Set

Elektromos csőfagyasztó készülék, zárt hűtőközeg-körfolyamattal. Ø ⅛ – 2", Ø 10 – 60 mm acél-, vörösréz-, műanyag-, többrétegű csövekhez. 230 V, 50 Hz, 430 W-os hűtőaggregát, 2 hűtőközeg-tömlő, hossz: 2,5 m, 2 szorítószalag, 2 LCD-digitális hőmérő, szórópalack. Felszerelés Ø ¼ – 1¼", 15 – 42 mm-hez. Stabil acéllemez házban. Kartonban.
Cikkszám 131012 R220 Ft 832 400,–

Ft **524 900,–**

Német minőségi termék

* Környezeti-/vízhőmérséklet kb. 20°C.

Kiegészítő-set 1½ – 2" / 54 – 60 mm
Cikkszám 131160 R Ft 115 800,–

Ft **50 900,–**

2"-ig

REMS Eskimo – Fagyasztani, leürítés helyett. Szupergyors. Automatikus hűtőközeg-betáplálás.

Kifelyezetten szűk, elnyűhetetlen fagyasztóbilincsek. Nagy hőteljesítmény, pl. ¾" acélcsövet 4 perc alatt *

Info

REMS Eskimo Set

Csőfagyasztó a fagyaszto médium szén-dioxid. Ø ⅛ – 2", Ø 10 – 60 mm acél-, vörösréz-, műanyag-, többrétegű csövekhez. 2 darabonként fagyasztó bilincs, 10 különféle méretben a teljes munkatartományba, rákötve a T-elosztóra, lezáróanyákkal, 2 fogyantyú injektorral, 2 nagynyomású tömlő. Stabil bőröndben.
Cikkszám 130002 R Ft 267 400,–

Ft **181 900,–**

Német minőségi termék

* Környezeti-/vízhőmérséklet kb. 18°C.

REMS Sinus – Csövek ráncmentes hajlítása.

Info

Német minőségi termék

REMS Sinus Set

Kézi csőhajlító Ø 10 – 32 mm, Ø ⅜ – ⅞", 180°-ig. Kemény, félkemény, lágy vörösréz csövek, vékonyfalúak is, Ø 10 – 22 mm, Ø ⅜ – ⅞", lágy bevonatos vörösréz csövek, vékonyfalúak is, Ø 10–18 mm, présfitting rendszerek Ø 12 – 18 mm rozsdamentes acélcsöveihez, présfitting rendszerek bevonatos C-acélcsöveihez, Ø 12 – 22 mm szénacél, Ø 10 – 20 mm lágy preciziós acélcsövek, EN 50086 Ø 16 – 20 mm, elektromos installáló csövek, Ø 14 – 32 mm, többrétegű csövek, hajtószerkezet, rögzítő. Hajlítószegmensek és ellendarabok. REMS hajlítóspray. Stabil acéllemez dobozban.

Set 15 + 18 + 22
Cikkszám 154001 R Ft 360 000,– Ft **235 900,–**

Set 14 + 16 + 18
Cikkszám 154002 R Ft 346 900,– Ft **235 900,–**

Set 12 + 15 + 18 + 22
Cikkszám 154003 R Ft 404 600,– Ft **273 900,–**

Set 10 + 12 + 14 + 16 + 18 + 22
Cikkszám 154004 R Ft 509 700,– Ft **331 900,–**

Info

Német minőségi termék

REMS 22V LI-ION TECHNOLOGY
2,5 Ah | 5,0 Ah | 9,0 Ah

REMS Hydro-Swing 22 V – A csöveket ott hajlítsuk, ahol fektetésük történik. Hordozható, könnyű, könnyed kezelhetőséggel. Univerzálisan használható számos csőtípushoz.

Akkumulátor Li-Ion 21,6 V, 2,5 Ah, kb 110 rozsdamentes acélcső hajlításhoz a Ø 22 mm présfitting rendszerrel, egy akkumulátor feltöltés után*.

XL-BOXX

REMS Hydro-Swing 22 V

Akkumulátoros csőhajlító, Ø 10 – 32 mm, Ø ⅜ – ⅞", 90°-ig. Lágy rézcsövek Ø 10 – 22 mm, Ø ⅜ – ⅞", s ≤ 1 mm, lágy, bevonatos rézcsövek Ø 10 – 18 mm, Ø ⅜ – ⅝", s ≤ 1 mm, préskötésű rendszerek rozsdamentes, bevonatos C-profilú lágy acél, Ø 12 – 18 mm, s ≤ 1,2 mm, lágy, precíziós acélcsövek Ø 10 – 18 mm, s ≤ 1,5 mm, többrétegű csövek Ø 14 – 32 mm. Elektrohidraulikus hajtás, erőteljes akkumulátoros motorral 21,6 V, 380 W, excenteres dugattyús szivattyú robusztus bolygókerekes hajtóművel, és nagy teljesítményű elektrohidraulikus hajtással, biztonsági érintőkapcsoló. LED-munkalámpa. Akku Li-Ion 21,6 V, 2,5 Ah, gyorstöltő készülék 220 – 240 V, 50 – 60 Hz, 70 W. Ø 26 mm-ig hajlítóidomokkal, csúszópofatartó H-S Ø 10–26 mm csúszópofákkal. Ø 32 mm-ig hajlítóidomokkal, 2 csúszópofatartóval Ø 10–26 mm és Ø 32 mm csúszópofákkal. XL-Boxx Koffer-rendszerben.

Lágy rézcsövek

Set 12 + 15 + 18 + 22
Cikkszám 153410 RX220 Ft 622 700,–
Ft **475 900,–**

Többrétegű csövek

Set 16 + 18 + 20 + 25/26 + 32
Cikkszám 153417 R220 Ft 711 000,–
Ft **540 900,–**

Többrétegű csövek, lágy rézcsövek

Set 10 + 12 + 14 + 15 + 16 + 17 + 18 + 20 + 22 + 25/26 + 32, ⅜ + ½ + ⅝ + ¾ + ⅞"
Cikkszám 153418 RX220 Ft 799 400,–
Ft **594 900,–**

Hydro-Swing 22 V Basic-Pack\P

Akkumulátor és gyorstöltő nélkül.
Szegmensek hajlítása, csúsztatás nélkül.
XL-Boxx Koffer-rendszerben.
Cikkszám 153402 R22 Ft 348 300,–
Ft **283 900,–**

REMS Hydro-Swing 22 V INOX

REMS Hydro-Swing 22 V alumínium hajlítószegmensekkel, különösen a
Geberit Mapress Edelstahl (EN 10088, 1.4401),
Geberit Mapress Edelstahl (EN 10088, 1.4521, nikkel nélkül),
Geberit Mapress C-Stahl (EN 10305-3, 1.0034 (E195)),
Viega Sanpress (EN 10088, 1.4401),
Viega Prestabo (EN 10305-3, 1.0308 (E235)) részére.

Présfittingrendszerek csövei rozsdamentes acélból is, lágy rézcsövek

Set 15+18+22
Cikkszám 153419 R220 Ft 664 500,–
Ft **500 900,–**

*Környezeti hőmérséklet kb. 20°C.

REMS Swing – csövek hajlítása a helyszínen, Ø 32 mm-ig.

Info

Rendkívül gyors munkavégzés a praktikus multifunkciós karnak köszönhetően, a gyors előtolás és gyors visszahúzás érdekében. Fogasléc edzett acélból.

Német minőségi termék

REMS Swing

Egykezes Ø 10 – 32 mm, Ø ⅜ – ⅞", 90°-ig csőhajlító. Vörösréz csövek Ø 10 – 22 mm, Ø ⅜ – ⅞", s ≤ 1mm, Puha palástolt vörösrézcsövek Ø 10 – 18 mm, Ø ⅜ – ⅝", s ≤ 1mm, puha palástolt szénacélcsövek présfittingrendszerekhez Ø 12 – 18 mm, s ≤ 1,2 mm, puha precíziós acélcsövek Ø 10 – 18 mm, s ≤ 1mm, rétegelt csövek Ø 14 – 32 mm. Ø 26 mm-ig hajtószerkezettel, hajlítóidomokkal, csúszópofatartó S Ø 10–26 mm csúszópofákkal, erős acéllemez dobozban/táskában. Ø 32 mm-ig hajtószerkezettel, hajlítóidomokkal, 2 csúszópofatartóval Ø 10–26 mm és Ø 32 mm csúszópofákkal, erős táskában.

Vörösréz csövek

Set 12 + 15 + 18 + 22
Cikkszám 153025 R Ft 160 900,–
Ft **115 900,–**

Többrétegű csövek

Set 14 + 16 + 18 + 20 + 25/26
Cikkszám 153022 R Ft 168 400,–
Ft **121 900,–**

Többrétegű csövek

Set 16 + 18 + 20 + 25/26 + 32
Cikkszám 153023 R Ft 272 100,–
Ft **198 900,–**

Többrétegű csövekhez Uponor Uni Pipe PLUS Ø 16 – 32 mm

REMS Swing UP Set 16 + 20 + 25 + 32

Hajtószerkezettel UP, UP hajlítási szegmensek kisebb hajlítási sugarakkal, UP csúszódarab tartó Ø 16 – 32 mm csúszódarabokkal. Stabil acéllemez dobozban.
Cikkszám 153030 R Ft 246 500,–
Ft **180 900,–**

 Kötetlen árajánlat. Az árak az ÁFÁ-t nem tartalmazzák. Az akció 2024.12.31-ig tart. Az árak emelésének jogát fenntartjuk.

Info

Német minőségi termék

REMS Hydro-Swing – Fáradság nélküli munkavégzés az olajhidraulikus erőáttétellel. Ideális a többrétegű csövekre egészen Ø 32 mm.

A réz és acél csövekre is egészen Ø 22 mm.

REMS Hydro-Swing

Olajhidraulikus csőhajlító, Ø 10 – 32 mm, Ø ⅜ – ⅞", 90°-ig. Lágy rézcsövek Ø 10 – 22 mm, Ø ⅜ – ⅞", s ≤ 1 mm, lágy, bevonatos rézcsövek Ø 10 – 18 mm, Ø ⅜ – ⅝", s ≤ 1 mm, préskötésű rendszerek rozsdamentes, bevonatos C-profilú lágy acél, Ø 12 – 18 mm, s ≤ 1,2 mm, lágy, precíziós acélcsövek Ø 10 – 18 mm, s ≤ 1,2 mm, lágy, precíziós acélcsövek Ø 10 – 22 mm, s ≤ 1,5 mm, többrétegű csövek Ø 14 – 32 mm. Ø 26 mm-ig hajtószerkezettel, hajlítóidomokkal, csúszópofatartó H-S Ø 10–26 mm csúszópofákkal, erős táskában. Ø 32 mm-ig hajtószerkezettel, hajlítóidomokkal, 2 csúszópofatartóval Ø 10–26 mm és Ø 32 mm csúszópofákkal, erős táskában.

Lágy rézcsövek

Set 12 + 15 + 18 + 22
Cikkszám 153525 RX Ft 313 500,–
Ft **228 900,–**

Többrétegű csövek

Set 16 + 18 + 20 + 25/26 + 32
Cikkszám 153523 R Ft 359 000,–
Ft **254 900,–**

Többrétegű csövek, lágy rézcsövek

Set 10 + 12 + 14 + 15 + 16 + 17 + 18 + 20 + 22 + 25/26 + 32, ⅜ + ½ + ⅝ + ¾ + ⅞"
Cikkszám 153528 RX Ft 384 100,–
Ft **292 900,–**

REMS Hydro-Swing INOX

REMS Hydro-Swing alumínium hajlítószegmensekkel, különösen a
Geberit Mapress Edelstahl (EN 10088, 1.4401),
Geberit Mapress Edelstahl (EN 10088, 1.4521, nikkel nélkül),
Geberit Mapress C-Stahl (EN 10305-3, 1.0034 (E195)),
Viega Sanpress (EN 10088, 1.4401),
Viega Prestabo (EN 10305-3, 1.0308 (E235)) részére.

Présfittingrendszerek csövei rozsdamentes acélból is, lágy rézcsövek

Set 15-18-22
Cikkszám 153510 R Ft 346 500,–
Ft **252 900,–**

Német minőségi termék

3-lábú állvány (tartozék)

REMS Python – spóroljon a drága szerelvényeken. Szuperkönnyű hajlítás Ø 2", Ø 75 mm-ig.

Info

REMS Python

Olajhidraulikus csőhajlító csövek pontos hajlításához 90°-ig. Acélcsövek EN 10255 Ø ⅜ – 2", kompozit csövek Ø 32 – 75 mm. Hajtószerkezet csúszógörgőtartókkal, a felső csúszógörgőtartó oldalra eltolható csúszógörgőtartólemezzel, 2 csúszógörgő, hajlítóidomok St, ill. V. V Stabil szállítódobozban.

acélcsövekre

Set St ⅜ + ½ + ¾ + 1 + 1¼"
Cikkszám 590020 R Ft 751 000,–
Ft **545 900,–**

acélcsövekre

Set St ½ + ¾ + 1 + 1¼ + 1½ + 2"
Cikkszám 590021 R Ft 809 100,–
Ft **598 900,–**

rétegelt csövekre

Set V 40 + 50 + 63 mm
Cikkszám 590022 R Ft 762 600,–
Ft **569 900,–**

3-lábú állvány
Cikkszám 590150 R
Ft **75 340,–**

Hajlító szegmens és ellendarab 75 mm
Cikkszám 590063 R
Ft **313 900,–**

REMS Curvo / REMS Curvo 22 V – Csövek ráncmentes hajlítása Ø 40 mm, 180°-ig!

REMS Curvo – Hajlítás a drága fittingek helyett!

A REMS Curvo már kis számú hajlítás után kifizetődik.

Satu nélkül.

Beállítás nélkül azonnal használható.

Info

1000 W – csak 8 kg

Német minőségi termék

REMS Curvo

Elektromos csőhajlító Ø 10–40 mm, Ø ¼–1⅜", 180°-ig. Kemény, félkemény, lágy rézcsövek, vékony falúak is, Ø 10–35 mm, Ø ⅜–1⅜", bevonatos lágy rézcsövek, vékony falúak is, Ø 10–18 mm, vastag falú K65 rézcsövek hűtés- és klímatechnikához EN 12735-1 Ø ⅜–1⅜", préskötésű rendszerek rozsdamentes acélcsövei Ø 12–28 mm, C-profilú acél, bevonatos is, Ø 12–28 mm, lágy, precíziós acélcsövek Ø 10–28 mm, acélcsövek EN 10255 Ø ¼–¾", elektromos szerelési csövek EN 50086 Ø 16–32 mm, többrétegű csövek Ø 14–40 mm, többek közt. Többek között hajtógép karbantartást nem igénylő hajtóművel, biztonsági csúszó tengelykapcsolóval, 230 V, 50–60 Hz, 1000 W univerzális motorral, fokozat-mentes elektronikus biztonsági érintőkapcsolóval. Jobbra- és balra futás. Dugós csap. Hajlítószegmensek és ellendarabok*). Stabil acéllemezkofferben.

REMS Curvo	Cikkszám	Ft	Akció Ft
Set 15 + 18 + 22	580026 R220	781 200,00	**602 900,00**
Set 15 + 22 + 28	580040 R220	874 200,00	**680 900,00**
Set 15 + 18 + 22 + 28	580036 R220	920 700,00	**713 900,00**

*Környezeti hőmérséklet kb. 20°C.

REMS Curvo 22 V – Hordozható, könnyű, könnyen kezelhető.

Hajlítás a drága fittingek helyett! A REMS Curvo 22 V már kis számú hajlítás után kifizetődik. Satu nélkül. Beállítás nélkül azonnal használható. Akkumulátor Li-Ion 21,6 V, 5,0 Ah, 90 rozsdamentes acélcső hajlításhoz a Ø 22 mm présfitting rendszerrel, egy akkumulátor feltöltés után*.

Info

REMS 22V LI-ION TECHNOLOGY 5,0 Ah 9,0 Ah

csak 8,5 kg

Német minőségi termék

REMS Curvo 22 V

Akkumulátoros csőhajlító Ø 10–40 mm, Ø ¼–1⅛", 180°-ig. Kemény, félkemény, lágy rézcsövek, vékony falúak is, Ø 10–28 mm, Ø ⅜–1⅛", bevonatos lágy rézcsövek, vékony falúak is, Ø 10–18 mm, vastag falú K65 rézcsövek hűtés- és klímatechnikához EN 12735-1 Ø ⅜–1⅛", préskötésű rendszerek rozsdamentes acélcsövei Ø 12–28 mm, C-profilú acél, bevonatos is, Ø 12–28 mm, lágy, precíziós acélcsövek Ø 10–28 mm, acélcsövek EN 10255 Ø ¼–¾", elektromos szerelési csövek EN 50086 Ø 16–25 mm, többrétegű csövek Ø 14–40 mm, többek közt. Többek között hajtógép ásófogantyúval, karbantartást nem igénylő hajtóművel, biztonsági csúszó tengelykapcsolóval, erős 21,6 V-os akkumulátoros motorral, fokozatmentes elektronikus biztonsági érintőkapcsolóval, azonnali leállással. Jobbra- és balra futás. Gép állapotának felügyelete túláramvédelemmel, hőmérséklet-felügyelettel, töltésiállapot-felügyelettel. Akkumulátor Li-Ion 21,6 V, 5,0 Ah, gyorstöltő készülék 100–240 V, 50–60 Hz, 90 W. Dugós csap. Hajlítószegmensek és ellendarabok*). Stabil acéllemez dobozban.

REMS Curvo 22 V	Cikkszám	Ft	Akció Ft
Set 15 + 18 + 22	580051 R220	1 137 900,00	**799 900,00**
Set\P 15 + 18 + 22 Akkumulátor és gyorstöltő nélkül.	580091 R22	860 300,00	**680 900,00**
Set 15 + 22 + 28	580059 R220	1 204 400,00	**860 900,00**
Set 15 + 18 + 22 + 28	580053 R220	1 250 900,00	**889 900,00**
Set\P 15 + 18 + 22 + 28 Akkumulátor és gyorstöltő nélkül.	580092 R22	1 004 400,00	**774 900,00**

Géptartó 3B

állítható magasságú, 3-lábon
Cikkszám 586100 R Ft 109 300,–

Ft **59 900,–**

*) REMS Curvo/Curvo 22 V Set szállítása hajlítószegmensekkel és ellendarabokkal, mindig a legkisebb rádiusszal történik, lásd a katalógust.

1000 W

Német minőségi termék

REMS Curvo 50 – a nagy méretű csövek rácmentes hajlítása egészen Ø 50 mm, 90°.

Info

Satu nélkül.

Beállítás nélkül azonnal használható.

REMS Curvo 50 Basic-Pack

Elektromos csőhajlító. Ø 10–50 mm, 90°-ig. Acélcsövek EN 10255 Ø ¼–1¼", rozsdamentes acélcsövek EN ISO 1127, EN 10217-7, Ø ½–1¼", s ≤ 2,6 mm, kemény, félkemény, lágy rézcsövek, Ø 10–42 mm, vékony falú rézcsövek Ø 10–35 mm, vastag falú K65 rézcsövek hűtés- és klímatechnikához EN 12735-1 Ø ⅜–1⅝", préskötésű rendszerek rozsdamentes acélcsövei Ø 12–42 mm, C-Stahl Ø 12–42 mm, bevonatos C-profilú acél Ø 12–28 mm, többrétegű csövek Ø 14–50 mm, többek közt. Többek között hajtógép karbantartást nem igénylő hajtóművel, biztonsági csúszó tengely-kapcsolóval, 230 V, 50–60 Hz, 1000 W univerzális motorral, fokozatmentes elektronikus biztonsági érintőkapcsolóval. Jobbra- és balra futás. Négyszögletes 35–50 menesztővel, 35–50 alátéttel, dugós csappal. Stabil hordozható dobozban.
Cikkszám 580110 R220 Ft 1 557 800,–

Ft **1 221 900,–**

Négyszögletes menesztő 10–40, Támasz 10–40

REMS Curvo, REMS Curvo 22 V, REMS Sinus hajlító-szegmensek, és ellendarabok részére, lásd a táblázatot.
Cikkszám 582120 R

Ft **135 800,–**

Kötetlen árajánlat. Az árak az ÁFÁ-t nem tartalmazzák. Az akció 2024.12.31-ig tart. Az árak emelésének jogát fenntartjuk.

REMS Herkules XL 12" – Szuper stabil a csövekhez 12"-ig.

Info

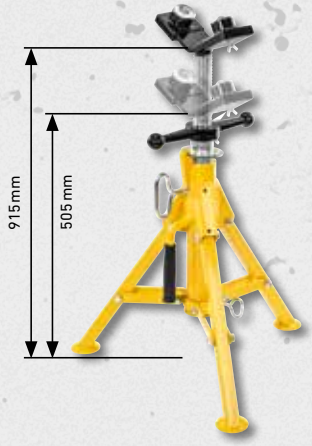

REMS Herkules XL 12"
Állítható magasságú, összecsukható anyagtámasz csövekhez, szilárd anyagból, Ø 1¼ – 12", Ø 42 – 324 mm. Teherbírás ≤ 450 kg. Kartondobozban.
Cikkszám 120125 R Ft 162 300,–

Ft **115 900,–**

REMS Aquila 3B
Hordozható csőtartó csövek megmunkálásához. Biztonságos befogás csövek 6 "-ig. Bárhol.

Info

Ø 10 – 165 mm, ⅛ – 6"

REMS Aquila 3B
Hordozható csőmegmunkálló állomás láncos csősatuval a csövek beszorítására, szilárd anyagból, Ø 10 – 165 mm, Ø ⅛ – 6". Munkalap beépített láncos csősatuval, kettős szorítópofával, csőtartóval, szerszámtartóval, 3 döntőegységgel Ø 10 – 26 mm, Ø ⅜ – ¾" csövek megdöntéséhez, szorítófejjel. Összecsukható 3 lábú állvány lerakó-felülettel. Teherbírás ≤ 450 kg. Kartondobozban.
Cikkszám 120270 R Ft 237 200,–

Ft **177 900,–**

REMS Aquila WB
Biztonságos csőbefogás 6".

Info

Ø 10 – 165 mm, ⅛ – 6"

Német minőségi termék

REMS Aquila WB
Kiváló minőségű láncos csősatu a csövek beszorítására, szilárd anyagból, Ø 10 – 165 mm, Ø ⅛ – 6". Alaplemez beépített láncos csősatuval, kettős szorítópofával, csőtartóval, döntő-egységgel. Munkapadhoz. Kartondobozban.
Cikkszám 120250 R Ft 139 100,–

Ft **100 900,–**

Münkafelület	1100 × 700 × 26 mm
Munka magasság	800 mm
Súly	28 kg
Terhelés	≤ 300 kg

Münkafelület	800 × 600 × 22 mm
Munka magasság	800 mm
Súly	23 kg
Terhelés	≤ 300 kg

REMS Jumbo – könnyen hordozható és könnyű. Villámgyorsan felállítható és összerakható.

Info

REMS Jumbo
Összecsukható munkaasztal. Munkafelület DIN 68 705 alapján. Katrondobozban.
Cikkszám 120200 R Ft 199 500,–

Ft **151 900,–**

REMS Jumbo E
Összecsukható munkaasztal. Munkafelület DIN 68 705 alapján. Katrondobozban.
Cikkszám 120240 R Ft 129 800,–

Ft **93 900,–**

Info

Német minőségi termék

Info

DVGW GEPRÜFT W1.303

SVGW SSIGE 7808-649

REMS Spezial – magasan ötvözött menetvágó anyag.

Minerális olaj alapú, vízzel mosható.

REMS Spezial 5 l kanna
Cikkszám 140100 R Ft 33 490,–

Ft **24 900,–**

REMS Spezial 600 ml spré
Cikkszám 140105 R Ft 10 470,–

Ft **7 900,–**

REMS Sanitol – ásványmentes menetvágó olaj

Teljesen feloldódik a vízben. Ásványolaj és etanol nélkül. Az öblítés ellenőrzése érdekében pirosra van festve. Tökéletes védelem a korrózió ellen.

REMS Sanitol 5 l kanna
Cikkszám 140110 R Ft 78 120,–

Ft **56 900,–**

REMS Sanitol 600 ml spré
Cikkszám 140115 R Ft 15 210,–

Ft **10 900,–**

REMS eva – szakemberek menetvágófeje.

Info

A vágófej, a vágóbetétek és a fedél magas anyagminősége és precíz, kompakt egységgé történő kidolgozása garantálják a szuperkönnyű vágáskezdést és a könnyű menetvágást. Acélból készült racsnis hajtókar, vastag műanyag burkolattal.

Német minőségi termék

REMS eva Set R ½+¾+1+1¼
Kézi menetvágó fej gyorsan cserélhető vágófejekkel. ⅛ – 2"-os 16 – 50 mm csőmenetekhez, 6 – 30 mm, ¼ – 1"-os csapmenetekhez. Jobb-, és balmenetekhez. 1 db. racsnis hajtókar a teljes vágótartományhoz. Gyorsan cserélhető vágófejek R ½ - ¾ - 1 - 1¼, kúpos ISO 7-1, EN 10226 (DIN 2999, BSPT) R jobbos vágóbetétekkel. Stabil lemezkofferben.
Cikkszám 520015 Ft 220 900,–

Ft **153 900,–**

REMS eva Set R ½+¾+1+1¼+1½+2
Kézi menetvágófej gyorsan cserélhető vágófejekkel, R ½ - ¾ - 1 - 1¼ - 1½ - 2.
Stabil acéllemez dobozban.
Cikkszám 520017 Ft 306 900,–

Ft **228 900,–**

Gyorsan cserélhető REMS „S“ vágófejek

Info

Megoldás a nehezen hozzáférhető helyeken, pl. falbontások, csőfeltárások, aknafeltárások. Kiegészítő, precíz csővezetés a fedél oldalon a tökéletes cső-központosítás és a könnyű vágáskezdés érdekében.

Német minőségi termék

REMS vágófejek S Set R ⅜+½+¾"
Gyorsan cserélhető "S" vágófejek, hosszabbító 300 mm. Stabil acéllemezkofferben.
Cikkszám 520025 R Ft 251 100,–

Ft **210 900,–**

Kötetlen árajánlat. Az árak az ÁFÁ-t nem tartalmazzák. Az akció 2024.12.31-ig tart. Az árak emelésének jogát fenntartjuk.

REMS Amigo / REMS Amigo 2 / REMS Amigo 22 V – Elektomos menetvágógép gyorsan cserélhető vágófejekkel.

Német minőségi termék

REMS Amigo
1200 W – csak 3,5 kg

Info

REMS Amigo 2
1700 W – csak 6,5 kg

Info

REMS Amigo 22 V
500 W – csak 5,6 kg

Info

REMS 22V LI-ION TECHNOLOGY 9,0 Ah

Megnevezés	Gyorsan cserélhető REMS eva vágófejek	Cikkszám	Ft	REMS Amigo 2 Set + REMS Aquila 3B Érték Ft 1 018 400,–	Akció Ft
REMS Amigo Set R ½ + ¾ + 1 + 1¼ ⅛ – 1¼"-os, 16 – 40 mm csőmene-tekhez, 6 – 30 mm, ¼ – 1"-os csapmenetekhez. Jobb-, és balmenetekhez. Stabil acéllemez dobozban.	Kúpos csőmenetekhez ISO 7-1, EN 10226 (DIN 2999, BSPT) R ½-¾-1-1¼ jobbos	530020 R220	492 900,00		**379 900,00**
REMS Amigo 2 Set R ½ + ¾ + 1 + 1¼ + 1½ + 2 ⅛ – 2"-os 16 – 50 mm csőmene-tekhez, 6 – 30 mm, ¼ – 1"-os csapmenetekhez. Jobb-, és balmenetekhez. Stabil acéllemez dobozban.	Kúpos csőmenetekhez ISO 7-1, EN 10226 (DIN 2999, BSPT) R ½-¾-1-1¼-1½-2 jobbos	540020 R220	781 200,00		**569 900,00**
REMS Amigo 2 Set R ½ + ¾ + 1 + 1¼ + 1½ + 2 ⅛ – 2"-os 16 – 50 mm csőmene-tekhez, 6 – 30 mm, ¼ – 1"-os csapmenetekhez. Jobb-, és balmenetekhez. Stabil acéllemez dobozban.	Kúpos csőmenetekhez ISO 7-1, EN 10226 (DIN 2999, BSPT) R ½-¾-1-1¼-1½-2 jobbos	540020 R220	781 200,00	540X01 R220	**746 900,00**
REMS Amigo 22 V Set R ½ + ¾ + 1 ⅛ – 1", 16 – 32 mm, csőmenetekhez, 6 – 30 mm, ¼ – 1", csapmenetekhez. Jobb-, és balmenetekhez. Stabil acéllemez dobozban.	Kúpos ISO 7-1, EN 10226 (DIN 2999, BSPT) R jobb csőmenetekhez, ill. a EN 60423 M szerinti elektromos installálású csövek meneteihez.	530015 R220	860 300,00		**610 900,00**
REMS Amigo 22 V Set\P R ½ + ¾ + 1 ⅛ – 1", 16 – 32 mm, csőmenetekhez, 6 – 30 mm, ¼ – 1", csapmenetekhez. Jobb-, és balmenetekhez. Mint Cikkszám 530015, akkumulátor és györstöltő nélkül. Stabil acéllemez dobozban.	Kúpos ISO 7-1, EN 10226 (DIN 2999, BSPT) R jobb csőmenetekhez, ill. a EN 60423 M szerinti elektromos installálású csövek meneteihez.	530017 R22	650 600,00		**462 900,00**

Német minőségi termék

Info

REMS Tornado – Klasszis a kategóriájában!

Automatikus befogótokmány.
Univerzális-automata-vágófej.
Automatikus kenőanyag hűtés.

REMS Tornado 2000

Menetvágó gép (1/16) ⅛ – 2", 16 – 63 mm, csőmenetekhez (6) 10 – 60 mm, ¼ – 2" csapmenetekhez. Karbantartást nem igénylő hajtóművel, biztonsági lábkapcsoló vész kikapcsolóval, 2 automatikus befogó pofával, automatikus kenőanyag hűtéssel. Szerszámkészlettel, amely, az összes menetfajtára, még hosszú menetre is alkalmas univerzális-automata, automatikusan nyíló, a kúpos menetekhez menethossz automatikával rendelkező vágófejből, az ISO 7-1, EN 10226 (DIN 2999, BSPT) R ½ – ¾ és az R 1 – 2 jobbos, kúpos csőmenetekhez, egy csődarabolóból, egy belső cső-sorjamentesítő berendezésből, egy rászorító karból. Állítható magasságú anyagmegtámasztás. Univerzális motor 230 V, 50 – 60 Hz, 1700 W. 53 min^{-1}. Hordozható kivitelben, 3 csőláb, levehető, nagy olajteknővel és forgácstartóval. Kartondobozban.
Cikkszám 340200 R220 Ft 2 087 900,–

Ft **1 422 900,–**

Univerzális-automata-vágófej, automatikusan nyíló.

Info

Német minőségi termék

Különösen könnyű vágáskezdés.

Alváz állvány, mozgatható és összecsukható (Tartozék)

REMS Magnum – A kompakt gép 2"-ig.

REMS Magnum 2000 L-T

Menetvágó gép ($^{1}/_{16}$) ⅛ – 2", 16 – 63 mm, csőmenetekhez (6) 8 – 60 mm, ¼ – 2". csapmenetekhez. karbantartást nem igénylő hajtóművel, biztonsági lábkapcsoló vész kikapcsolóval, bevált, önzáró gyorsbefogó -ütőtokmánnyal, hátsó, központosító tokmánnyal, automatikus kenőanyag hűtéssel. Szerszámkészlettel, amely áll egy, az összes menetfajtára, még hosszú menetre is alkalmas univerzális-automata, automatikusan nyíló, a kúpos menetekhez menethossz automatikával rendelkező vágófejből, az ISO 7-1, EN 10226 (DIN 2999, BSPT) R ½ – ¾ és az R 1 – 2 jobbos, kúp os csőmenetekhez, egy csődarabolóból, egy belső cső-sorjamentesítő berendezésből, egy rászorító karból. L-T könnyű kivitel levehető, nagyméretű olajteknővel és forgácstartóval. Univerzális motor 230 V, 50 – 60 Hz, 1700 W. 53 min^{-1}. Alsó állvány, mozgatható és összecsukható alsó állvány vagy mozgatható alsó állvány anyaglerakóval. Kartondobozban.
Cikkszám 340226 R220 Ft 2 111 100,–

Ft **1 471 900,–**

Alváz	Cikkszám 344105 R	Ft **130 200,–**
Mozgatható alváz	Cikkszám 344100 R	Ft **220 900,–**
Alváz állvány, mozgatható és összecsukható	Cikkszám 344150 R	Ft **316 200,–**

Univerzális-automata-vágófej, automatikusan nyíló.

Info

Német minőségi termék

Különösen könnyű vágáskezdés.

Mozgatható alváz (Tartozék)

REMS Magnum – A szupergép 3"-ig! Kiemelkedően kerek és tiszta menetek 3"-ig, az 5 vágóbetétnek köszönhetően.

REMS Magnum 3000 L-T

Menetvágó gép ($^{1}/_{16}$) ½ – 3", 16 – 63 mm, csőmenetekhez, (6) 18 – 60 mm, ½ – 2"-os. csapmenetekhez. Karbantartást nem igénylő hajtóművel, biztonsági lábkapcsoló vész kikapcsolóval, bevált, önzáró gyorsbefogó -ütőtokmánnyal, hátsó, központosító tokmánnyal, automatikus kenőanyag hűtéssel. Gép $^{1}/_{16}$ – 2" és/ és 2½ – 3" teljes szerszámkészletekkel, amelyek mindenkor tartalmazzák a mindenféle menethez, hosszú menethez is alkalmazható, univerzális-automata, automatikusan nyíló, a kúpos menetekhez menethossz automatikával rendelkező vágófejet, az ISO 7-1, EN 10226 (DIN 2999, BSPT) R szerinti R jobbos, kúpos csőmenetekhez való vágóbetéteket, a csődarabolót, a belső cső-sorjamentesítő berendezést, szorítókart. Szerszámlerakó. L-T könnyű kivitel levehető, nagyméretű olajteknővel és forgácstartóval. Univerzális motor 230 V, 50 – 60 Hz, 1700 W. 23 min^{-1}. Alsó állvány, mozgatható és összecsukható alsó állvány vagy mozgatható alsó állvány anyaglerakóval. Kartondobozban.
Cikkszám 380309 R220 Ft 3 101 600,–

Ft **2 189 900,–**

Alvázak lásd Magnum 2000 L-T.

Univerzális-automata-vágófej, automatikusan nyíló.

Info

Német minőségi termék

Különösen könnyű vágáskezdés.

Mozgatható alváz (Tartozék)

REMS Magnum – A szupergép 4"-ig! Kiemelkedően kerek és tiszta menetek 4"-ig, az 6 vágóbetétnek köszönhetően.

REMS Magnum 4000 L-T

Menetvágó gép ($^{1}/_{16}$) ½ – 4", 16 – 63 mm, csőmenetekhez, (6) 18 – 60 mm, ½ – 2"-os. csapmenetekhez. Karbantartást nem igénylő hajtóművel, biztonsági lábkapcsoló vész kikapcsolóval, bevált, önzáró gyorsbefogó -ütőtokmánnyal, hátsó, központosító tokmánnyal, automatikus kenőanyag hűtéssel. $^{1}/_{16}$ – 2" és/ és 2½ – 4" szerszámkészletekkel, amelyek mindenkor tartalmazzák a mindenféle menethez, hosszú menethez is alkalmazható, univerzális-automata, automatikusan nyíló, a kúpos menetekhez menethossz automatikával rendelkező vágófejet, az ISO 7-1, EN 10226 (DIN 2999, BSPT) R szerinti R jobbos, kúpos csőmenetekhez való vágóbetéteket, a csődarabolót, a belső cső-sorjamentesítő berendezést, szorítókart. Szerszámlerakó. L-T könnyű kivitel levehető, nagyméretű olajteknővel és forgácstartóval. Univerzális motor 230 V, 50 – 60 Hz, 1700 W. 23 min^{-1}. Alsó állvány, mozgatható és összecsukható alsó állvány vagy mozgatható alsó állvány anyaglerakóval. Kartondobozban.
Cikkszám 380444 R220 Ft 3 478 200,–

Ft **2 849 900,–**

Alvázak lásd Magnum 2000 L-T.

 Kötetlen árajánlat. Az árak az ÁFÁ-t nem tartalmazzák. Az akció 2024.12.31-ig tart. Az árak emelésének jogát fenntartjuk.

Német minőségi termék

REMS Collum – Elektromosan hornyolni a meneteket 12"-ig.

REMS Collum

Berendezés a csöves tengelykapcsoló rendszerek csöveinek horonyolásához DN 25 – 300, 1 – 12". Csőhoronyoló berendezés, hidraulikus kézipumpával, beépített beállító kerékkel az horony mélységének automatikus beállításához. 1 pár hornyoló henger (nyomó és ellennyomó henger 2 – 6", hatoldalú kulcs. 3 meghajtógép választható, karbantartást nem igénylő hajtóművel univerzálnim motorral és erős húzással, Biztonsági kapcsolóval. Munkaasztalhoz, alváz vagy mozgatható alváz. Kartondobozban.

REMS Collum

Univerzális motor 230 V, 50 – 60 Hz, 1200 W, túlterhelés elleni védelem. 29 min^{-1}.
Cikkszám 347006 R220 Ft 1 236 900,–

Ft 1 028 900,–

REMS Collum 2

Univerzális motor 230 V, 50 – 60 Hz, 1700 W. 28 min^{-1}
Cikkszám 347008 R220 Ft 1 385 700,–

Ft 1 147 900,–

REMS Collum 2 Compact

Univerzális motor 230 V, 50 – 60 Hz, 1200 W, túlterhelés elleni védelem. 26 min^{-1}
Cikkszám 347009 R220 Ft 1 385 700,–

Ft 1 147 900,–

Alvázak és anyagi támogatás lásd alább.

Német minőségi termék

REMS Collum 22 V – Elektromosan hornyolni a meneteket 12"-ig. Hordozható, gyors, gazdaságos.

Li-Ion 21,6 V, 9,0 Ah akkumulátor kb. 23 db DN 100/4"-os horony készítéséhez, egy akkumulátor feltöltéssel.

REMS Collum 22 V

Akkumulátoros görgős horonymaró gép a csőcsatlakozó rendszerek csöveinek hornyolásához DN 25 – 300, 1 – 12". Csőhoronyoló berendezés, hidraulikus kézipumpával, beépített beállító kerékkel az horony mélységének automatikus beállításához. 1 pár hornyoló henger (nyomó és ellennyomó henger 2 – 6", hatoldalú kulcs. Meghajtógép karbantartás mentes hajtóművel, erős 21,6 V, 500 W akku motorral, biztonsági nyomókapcsolóval. Bal- és jobbmenet, a gép állapotának felügyelete túláramvédelemmel, hőmérséklet-felügyelettel, töltésiállapot-felügyelettel. Akkumulátor Li-Ion 21,6 V, 9,0 Ah, gyorstöltő készülék 100 – 240 V, 50 – 60 Hz, 90 W. Támasztóvilla mindkét forgásirányhoz. Munkaasztalhoz, alváz vagy mozgatható alváz. Kartondobozban.
Cikkszám 347005 R220 Ft 1 674 000,–

Ft 1 410 900,–

Tartozék-készlet 1

tartalma: Alváz és REMS Herkules 3B
Cikkszám 120X01 R Ft 247 000,–

Ft 187 900,–

Tartozék-készlet 4

Mozgatható alváz REMS Herkules 3B
Cikkszám 120X04 R Ft 307 400,–

Ft 223 900,–

Alváz	Cikkszám 849315 R	Ft **97 190,–**
Mozgatható alváz	Cikkszám 849310 R	Ft **157 700,–**
REMS Herkules 3B Anyag megtámasztó, beállítható magasságú, DN 25 – 150, Ø 1 – 6" csövekhez	Cikkszám 120120 R	Ft **149 800,–**

REMS görgős hornyoló berendezés – kompakt – univerzális. Nyomógörgő-előtolás olajhidraulikus nyomóhengerrel.

Info

Német minőségi termék

REMS Görgős hornyoló berendezés

Görgős hornyoló berendezés NA 25 – 300, 1 – 12" csöves tengelykapcsoló rendszerek csöveinek hornyolásához. Görgős hornyoló berendezés, kézi hidraulikus szivattyú, integrált, lépcsős beállítótárcsa az automatikus mélyhorony préselő számára. 1 pár horonygörgő (nyomógörgő, ellennyomó görgő) 2 – 6", hatlapú dugókulcsos. REMS Amigo, REMS Amigo 2 Compact, REMS Amigo 2, REMS Tornado és REMS Magnum modellekhez, vagy más gyártó menetvágó gépéhez. Kartondobozban.
Cikkszám 347000 R Ft 1 004 400,–

Ft 803 900,–

Menetvágás

Egyszerűen csatlakoztassa + rögzítse a helyére

Görgős hornyolás

Gyorscserélővel

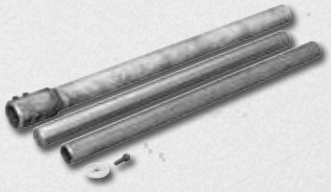

Gyorscserélő eszköz

Gyorscserélő készülék a REMS tekercshornyos készülék REMS Magnum menetvágó gépekkel való meghajtásához a szerszámkészlet és a menetvágó anyag műanyag tömlőjének szétszerelése nélkül, tartozékként. Villámgyors váltás a menetvágás és a hengeres hornyolás között a rugalmas és hatékony munkavégzés érdekében.
Cikkszám 347115 R

Ft **111 600,–**

REMS Picus S1 – nagyon előnyös áron

Info

... most REMS Simplex 2 fúrókorona állvánnyal

Robusztus könnyen kezelhető fúróállvány magfúráshoz Ø 200 mm-ig. A fúróoszlop 4 szögletű, hidegen megmunkált idomacélból Ø 50 mm, precíz mechanikus kidolgozással, az eltolószán rezgészegény vezetésével.

REMS Picus S1 Basic-Pack

Elektromos gyémánt magfúró magfuratok készítéséhez betonban, vasbetonban ≤ Ø 102 (132) mm, falban és más anyagokban ≤ Ø 162 mm. Száraz, és nedves fúráshoz, kézi vezetéssel, vagy fúróállvánnyal. Meghajtógép UNC 1¼ külső, G ½ belső csatlakozómenettel, karbantartást nem igénylő, hajtómű, biztonsági csúszó tengelykapcsoló, 230 V, 50–60 Hz, 1850 W. Multifunkciós elektronika, áramkorlátozásos lágyindítással a ráfúrásnál, automatikus fordulatszám korlátozás üresjáratban, túlterhelés védelem, blokkolás-védelem. Reteszelhető érintőkapcsoló, integrált személyvédelmi kapcsoló (PRCD). A fúróorsó terhelés alatti fordulatszáma 580 min^{-1}. Vízbetáplálló berendezés beállítható lezáró-szeleppel, automata zárású gyorscsatlakozóval és ½" tömlőcsatlakozással. Ellentartó. G ½ UDKB Fúrás-rásegítő, Ø 8 mm fúróval, SW 3 hatlapú imbuszkulcs, SW 32 villáskulcs. Stabil, acéllemez dobozban.
Cikkszám 180010 R220 Ft 730 100,–

Ft **471 900,–**

REMS Picus S1 Set Simplex 2

Mint Cikkszám 180010, de REMS fúrókorona állvány Simplex 2, rögzítőkészlettel a falazathoz és a betonhoz is. Gyémánt magfúró –koronák nélkül.
Cikkszám 180032 R220 Ft 1 185 800,–

Ft **754 900,–**

Speed-Regulation (Szabadalom EP 2 085 191)
A szabályozásra használt tacho-fordulatszám-elektronika az előzőleg beállított fordulatot terhelés alatt is változatlanul tartja

Német minőségi termék

1 rendszer – 4 alkalmazás!

Ideális instalatőrök számára. ... most fúróállvánnyal REMS Titan – a legmagasabb elvárásoknak is megfelel. Magfúráshoz Ø 300 mm-ig.

Info

REMS Picus SR Set Titan

Elektromos gyémánt-magfúrógép fordulatszámszabályozással. Magfuratok készítéséhez betonban, vasbetonban ≤ Ø 162 (200) mm-ig, falban és más anyagokban ≤ Ø 250 mm-ig. Száraz, vagy nedves fúráshoz, fúróállvánnyal. Meghajtó gép UNC 1¼-os külső és G ½"-os belső menetes fúrókorona csatlakozással, karbantartást nem igénylő, 2-fokozatú hajtómű, biztonsági csúszó tengelykapcsoló, univerzális motor 230 V, 50–60 Hz, 2200 W. Fokozatmentes elektronikus fordulatszám-vezérlés 200 min^{-1}-től 500 min^{-1}-ig (1. sebességi fokozat), illetve 600 min^{-1}-től 1 200 min^{-1}-ig (2. sebességi fokozat), túlhevülés-védelem. Multi funkciós elektronika lágyindítással, automatikus fordulatszám korlátozás üresjáratban, túlterhelés védelem, blokkolás-védelem. Reteszelhető érintőkapcsoló. Integrált személyvédelmi kapcsoló (PRCD). Vízbetáplálás beállítható elzáró szeleppel, és gyorszáras víz-zárral, és ½" tömlőcsatlakozóval. Ellentartó. Távtartó szett. Villáskulcs SW 32. Stabil acéllemezkofferben. REMS Titan fúrókorona állvány rögzítőkészlettel a falazathoz és a betonhoz is. Gyémánt magfúró-koronák nélkül.
Cikkszám 183022 R220 Ft 1 385 700,–

Ft **1 004 900,–**

REMS Picus SR Set 62-82-132 Titan

Mint Cikkszám 183022, de REMS Universal-gyémánt-magfúró koronákkal UDKB Ø 62, 82,132 mm.
Cikkszám 183023 R220 Ft 1 604 300,–

Ft **1 168 900,–**

Info

REMS Picus S2/3,5 – magfúráshoz vasbetonba és másba Ø 300 mm-ig.

REMS Picus S2/3,5 Set Titan

Elektromos és könnyen kezelhető elektromos magfúrógéppl. betonba, vasbetonba, mindenféle falazatba, természetes kőzetbe, aszfaltba, esztrichbe, Ø 40–300 mm. Száraz, vagy nedves fúráshoz, fúróállvánnyal. Meghajtó gép UNC 1¼-os külső menetes fúrókorona csatlakozással, karbantartást nem igénylő, 2-fokozatú hajtómű, biztonsági csúszó tengelykapcsoló, univerzális motor 230 V, 50–60 Hz, 3420 W. Multi funkciós elektronika lágyindítással, automatikus fordulatszám korlátozás üresjáratban, túlterhelés védelem, blokkolás-védelem. Billenőkapcsoló. Integrált személyvédelmi kapcsoló (PRCD). Vízbetáplálás beállítható elzáró szeleppel, és gyorszáras víz-zárral, és ½" tömlőcsatlakozóval. Könnyen oldható gyűrű. SW 32 villáskulcs. REMS Titan fúrókorona állvány rögzítőkészlettel a falazathoz és a betonhoz is. Gyémánt magfúró-koronák nélkül. Kartondobozban.
Cikkszám 180030 R220 Ft 2 115 800,–

Ft **1 721 900,–**

 Kötetlen árajánlat. Az árak az ÁFÁ-t nem tartalmazzák. Az akció 2024.12.31-ig tart. Az árak emelésének jogát fenntartjuk.

REMS Univerzális gyémánt magfúró koronák / REMS Univerzális gyémánt magfúró koronák LS (LASER)

REMS Picus S1, REMS Picus SR, REMS Picus S3, REMS Picus S2/3,5 és más gyártmányokhoz

A gyémánt-szegmensek ékformájú (prizma) metszettel a gyors, könnyű és nyugodt megfúráshoz. Speciálisan kifejlesztett, értékes, magas gyémánt részarányú, gyémánt-szegmensek, és speciális kötés, a kiemelkedő fúróteljesítmény és a különlegesen magas élettartam érdekében.

REMS Univerzális gyémánt magfúró koronák

Induktívan forrasztva!
Felújítható!

Ø × fúrásmélység × csatlakozó		Cikkszám	Ft	Akció Ft
UDKB 32 × 420 × UNC 1¼	4	181010 R	64 150,00	48 113,00
UDKB 42 × 420 × UNC 1¼	4	181015 R	59 970,00	44 978,00
UDKB 52 × 420 × UNC 1¼	5	181020 R	63 680,00	47 760,00
UDKB 62 × 420 × UNC 1¼	6	181025 R	69 270,00	51 953,00
UDKB 72 × 420 × UNC 1¼	7	181030 R	78 570,00	58 928,00
UDKB 82 × 420 × UNC 1¼	7	181035 R	85 080,00	63 810,00
UDKB 92 × 420 × UNC 1¼	8	181040 R	96 230,00	72 173,00
UDKB 102 × 420 × UNC 1¼	8	181045 R	98 560,00	73 920,00
UDKB 112 × 420 × UNC 1¼	9	181050 R	104 200,00	78 150,00
UDKB 122 × 420 × UNC 1¼	10	181055 R	117 700,00	88 275,00
UDKB 127 × 420 × UNC 1¼	10	181059 R	122 300,00	91 725,00
UDKB 132 × 420 × UNC 1¼	11	181060 R	127 400,00	95 550,00
UDKB 152 × 420 × UNC 1¼	12	181065 R	151 600,00	113 700,00
UDKB 162 × 420 × UNC 1¼	12	181070 R	160 500,00	120 375,00
UDKB 182 × 420 × UNC 1¼	12	181075 R	177 700,00	133 275,00
UDKB 200 × 420 × UNC 1¼	12	181080 R	187 900,00	140 925,00
UDKB 225 × 420 × UNC 1¼	13	181085 R	228 800,00	171 600,00
UDKB 250 × 420 × UNC 1¼	14	181090 R	234 900,00	176 175,00
UDKB 300 × 420 × UNC 1¼	22	181095 R	307 400,00	230 550,00

REMS Univerzális gyémánt magfúró koronák LS (LASER)

Lézerrel hegesztve!
Magas hőfokot álló!

Ø × fúrásmélység × csatlakozó		Cikkszám	Ft	Akció Ft
UDKB LS 32 × 420 × UNC 1¼	1	181410 R	70 660,00	52 995,00
UDKB LS 42 × 420 × UNC 1¼	4	181415 R	66 010,00	49 508,00
UDKB LS 52 × 420 × UNC 1¼	5	181420 R	70 200,00	52 650,00
UDKB LS 62 × 420 × UNC 1¼	6	181425 R	76 240,00	57 180,00
UDKB LS 72 × 420 × UNC 1¼	6	181430 R	86 470,00	64 853,00
UDKB LS 82 × 420 × UNC 1¼	7	181435 R	93 910,00	70 433,00
UDKB LS 92 × 420 × UNC 1¼	8	181440 R	106 000,00	79 500,00
UDKB LS 102 × 420 × UNC 1¼	9	181445 R	108 800,00	81 600,00
UDKB LS 112 × 420 × UNC 1¼	9	181450 R	114 900,00	86 175,00
UDKB LS 122 × 420 × UNC 1¼	10	181455 R	129 800,00	97 350,00
UDKB LS 127 × 420 × UNC 1¼	10	181459 R	134 900,00	101 175,00
UDKB LS 132 × 420 × UNC 1¼	10	181460 R	140 500,00	105 375,00
UDKB LS 152 × 420 × UNC 1¼	11	181465 R	167 000,00	125 250,00
UDKB LS 162 × 420 × UNC 1¼	12	181470 R	176 700,00	132 525,00
UDKB LS 182 × 420 × UNC 1¼	13	181475 R	213 500,00	160 125,00
UDKB LS 200 × 420 × UNC 1¼	14	181480 R	225 600,00	169 200,00

A kezdőcsomag alacsony árért. Ideális az instalatőröknek.

REMS UDKB Set 62 + 82 + 132
Ø 62, 82, 132 mm
Cikkszám 181101 R Ft 281 800,–

Ft **167 900,–**

REMS UDKB LS Set 62 + 82 + 132
Ø 62, 82, 132 mm
Cikkszám 181111 R Ft 310 600,–

Ft **184 900,–**

REMS Pull 2 – száraz és nedves fúráshoz

Rendkívül nagy szívóerő, a rendszeres automatikus szűrő tisztításnak köszönhetően. Tanúsítvánnyal az egészséget veszélyeztető porok elszívásához EN 60335-2-69[1] alapján.

Info

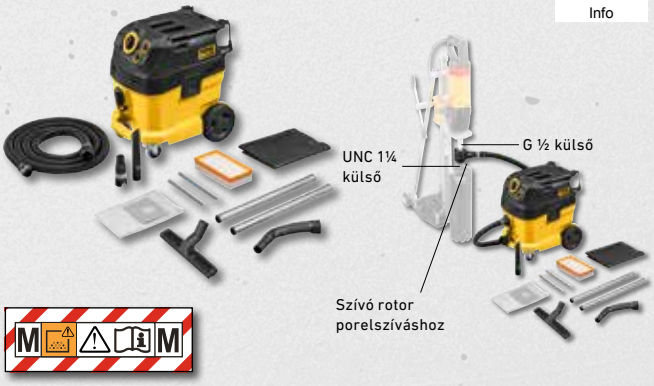

Megnevezés	Cikkszám	Ft	Akció Ft
REMS Pull 2 L Set Kartondobozban.	185600 R220	357 600,00	268 900,00
REMS Pull 2 L Set W Kartondobozban.	185603 R220	533 900,00	429 900,00

Megnevezés	Cikkszám	Ft	Akció Ft
REMS Pull 2 M Set Kartondobozban.	185601 R220	478 500,00	401 900,00
REMS Pull 2 M Set D Kartondobozban.	185604 R220	556 200,00	426 900,00

[1] Ügyeljen a nemzeti előírásokra, mely a befogott por, befogásáról és az utáni megsemmisítéséről szól.

REMS Picus DP – vízmentes magfúrás mikroimpulzus technológiával. Tiszta, egyszerű, gyors munkavégzés, pl. 200 mm vasbetonba Ø 62 mm csupán 5 perc.

A REMS Pull 2 M (lásd 29. oldalon) porszívóval kombinálva ideális magfúrások készítésére kész területeken, például lakó-, irodai vagy ipari épületekben.

Info

REMS Picus DP Basic-Pack

Elektromos gyémánt magfúrógép mikropulzus-technológiával, száraz magfúráshoz betonban, vasbeton ≤ Ø 162 (202) mm, falazatban és egyéb anyagokban ≤ Ø 202 mm, kézi vezetéssel vagy fúróállvánnyal. Meghajtógép a fúrókoronákhoz belső csatlakozó menettel UNC 1¼ és külső G ½, karbantartást nem igénylő hajtómű a biztonsági csúszó tengelykapcsolóval, univerzális motor 230 V, 50–60 Hz, 2200 W, integrált szívórotorral. Multifunkcionális elektronika finom indítással, alapjárati sebesség korlátozással, túlterhelés elleni védelemmel, blokkolás elleni védelemmel. Reteszelhető érintőkapcsoló. A fúróorsó terhelés alatti fordulatszáma 880 min-1. Ellentartó. Fúrást rásegítő G ½ TDKB, fúróval Ø 8 mm, hatlapú imbuszkulcs SW 3. Villáskulcs SW 32. Stabil, acéllemez dobozban.
Cikkszám 180016 R220 Ft 1 157 900,–

Ft 815 900,–

REMS Picus DP Set Simplex 2

REMS Picus DP Basic-Pack beleértve a REMS Simplex 2 fúróállvánnyal, szerszámokkal és rögzítőkészlettel a falazathoz és a betonhoz.
Cikkszám 180033 R220 Ft 1 613 600,–

Ft 1 184 900,–

REMS Picus DP Set Titan

REMS Picus DP Basic-Pack beleértve a REMS Titan fúróállvánnyal, szerszámokkal és rögzítőkészlettel a falazathoz és a betonhoz.
Cikkszám 180035 R220 Ft 1 850 700,–

Ft 1 348 900,–

REMS Porvédő ajtó U

Újdonság

REMS Porvédő ajtó U 1200 × 2200 mm

Strapabíró, porzáró PE-fóliából készült 100 µ, újrahasznosítható, 2 irányú cipzárral a nyitás/zárás rugalmas megválasztásához. Dupla fordítható csúszka hosszú fogantyúkkal a könnyű kezelhetőségért kívülről és belülről. Testre szabható, könnyen rögzíthető megfelelő ragasztószalaggal. Újrafelhasználható. Sajtózáras tasakban.
Cikkszám 132309 R Ft 10 260,–

Ft 7 900,–

REMS Porvédő ajtó S

Újdonság

REMS Porvédő ajtó S 1200 × 2200 mm

Extra erős, porzáró PE-fóliából készült 150 µ, újrahasznosítható, 2 irányú cipzárral a nyitás/zárás rugalmas megválasztása érdekében, alul kettéoszthatóan az akadálymentes hozzáférés érdekében. Dupla fordítható csúszka hosszú fogantyúkkal a könnyű kezelhetőségért kívülről és belülről. Testre szabható, könnyen rögzíthető megfelelő ragasztószalaggal. Újrafelhasználható. Sajtózáras tasakban.
Cikkszám 132310 R Ft 11 160,–

Ft 8 900,–

Kötetlen árajánlat. Az árak az ÁFÁ-t nem tartalmazzák. Az akció 2024.12.31-ig tart. Az árak emelésének jogát fenntartjuk.

Info

REMS Picus DWP – mikroimpulzus technológiával. Ideális különösen kemény anyagok kézi vezetésű fúrásához. Száraz vagy nedves fúráshoz.

A REMS Pull 2 M (lásd 29. oldalon) porszívóval kombinálva ideális magfúrások készítésére kész területeken, például lakó-, irodai vagy ipari épületekben.

Újdonság

REMS Picus DWP Basic-Pack

Elektromos gyémánt magfúrógép mikropulzus-technológiával, száraz és nedves fúráshoz betonban, vasbeton ≤ Ø 162 (202) mm, falazatban és egyéb anyagokban ≤ Ø 202 mm, kézi vezetéssel vagy fúróállvánnyal. Meghajtógép a fúrókoronákhoz belső csatlakozó menettel UNC 1¼ és külső G ½, karbantartást nem igénylő hajtómű a biztonsági csúszó tengelykapcsolóval, univerzális motor 230 V, 50–60 Hz, 2200 W, integrált szívórotorral. Csatlakozás porszívóhoz, csatlakozás vízellátó készülékhez, cserélhető. Multifunkcionális elektronika finom indítással, alapjárati sebesség korlátozással, túlterhelés elleni védelemmel, blokkolás elleni védelemmel. Reteszelhető érintőkapcsoló. A fúróorsó terhelés alatti fordulatszáma 880 min-1. Ellentartó. Fúrást rásegítő G ½ TDKB, fúróval Ø 8 mm, hatlapú imbuszkulcs SW 3. Villáskulcs SW 32. Stabil, acéllemez dobozban.
Cikkszám 180017 R220 Ft 1 343 900,–

Ft 938 900,–

REMS Picus DWP Set Simplex 2

REMS Picus DWP Basic-Pack beleértve a REMS Simplex 2 fúróállvánnyal, szerszámokkal és rögzítőkészlettel a falazathoz és a betonhoz.
Cikkszám 180037 R220 Ft 1 799 600,–

Ft 1 307 900,–

REMS Picus DWP Set Titan

REMS Picus DWP Basic-Pack beleértve a REMS Titan fúróállvánnyal, szerszámokkal és rögzítőkészlettel a falazathoz és a betonhoz.
Cikkszám 180038 R220 Ft 2 036 700,–

Ft 1 471 900,–

REMS gyémánt magfúró koronák LS (LASER) száraz fúráshoz

Különösen száraz fúráshoz magfúrógépekkel, mikroimpulzus technológiával.

Univerzális használat több alapanyaghoz, kézi vezetéssel vagy állvánnyal. Egységes UNC 1¼ belső menetes csatlakozó. Fúrásmélység 320 mm.

Speciálisan kifejlesztett, értékes, magas gyémánt részarányú, gyémánt-szegmensek, és speciális kötés, a kiemelkedő fúróteljesítmény és a különlegesen magas élettartam érdekében.

Gyémánt szegmensek a kötőanyagban elhelyezett gyémántokkal a gyors, könnyű és nyugodt megfúráshoz. Teljesen automatikus berendezéssel lézerrel hegesztve a hegesztések egyenletesen kiváló minőségét biztosítandó. Magas hőfokot álló - extrém hőmegterhelés esetén sem lép fel a szegmensek túlmelegedéséből fakadó kiolvadása.

Meghajtás a REMS Picus DP, REMS Picus DWP meghajtógép által és más gyártók alkalmas meghajtógépeivel, UNC 1¼-es külső csatlakozó menettel.

Nedves fúráshoz is alkalmas.

Lézerrel hegesztve!
Magas hőfokot álló!

– 25 %

Info

Ø × fúrásmélység × csatlakozó		Cikkszám	Ft	Akció Ft
TDKB LS 32 × 320 × UNC 1¼	3	181500 R	77 170,00	57 878,00
TDKB LS 42 × 320 × UNC 1¼	4	181502 R	72 060,00	54 045,00
TDKB LS 52 × 320 × UNC 1¼	5	181504 R	76 710,00	57 533,00
TDKB LS 62 × 320 × UNC 1¼	5	181506 R	83 680,00	62 760,00
TDKB LS 72 × 320 × UNC 1¼	6	181508 R	94 840,00	71 130,00
TDKB LS 82 × 320 × UNC 1¼	6	181510 R	102 800,00	77 100,00
TDKB LS 92 × 320 × UNC 1¼	6	181512 R	115 800,00	86 850,00
TDKB LS 102 × 320 × UNC 1¼	7	181514 R	118 600,00	88 950,00
TDKB LS 112 × 320 × UNC 1¼	7	181516 R	125 100,00	93 825,00
TDKB LS 122 × 320 × UNC 1¼	8	181532 R	143 700,00	107 775,00
TDKB LS 127 × 320 × UNC 1¼	8	181518 R	148 800,00	111 600,00
TDKB LS 132 × 320 × UNC 1¼	8	181520 R	153 000,00	114 750,00
TDKB LS 142 × 320 × UNC 1¼	8	181522 R	163 700,00	122 775,00
TDKB LS 152 × 320 × UNC 1¼	8	181524 R	182 300,00	136 725,00
TDKB LS 162 × 320 × UNC 1¼	9	181526 R	193 500,00	145 125,00
TDKB LS 182 × 320 × UNC 1¼	9	181528 R	213 500,00	160 125,00
TDKB LS 202 × 320 × UNC 1¼	10	181530 R	226 000,00	169 500,00

[1] Ügyeljen a nemzeti előírásokra, mely a befogott por, befogásáról és az utáni megsemmisítéséről szól.

Info

Német minőségi termék

REMS Krokodil – Vágni vésés helyett.

Teljes felületen felfekvő tartólemez a teljes vágási/bontási folyamat során a gyémánt bontótárcsák vezetett bemerítéséhez, a pormentes, biztos munkavégzéshez, valamint a könnyű és egyenletes előtoláshoz.

L-BOXX H

REMS Krokodil 180 SR Basic-Pack

Elektromos gyémánt horonyoló és vágó, speed regulációs rendszerrel a betonba való vágáshoz, vasbetonba, mindenféle falazatba, kövezetbe. A horony mélysége ≤ 61 mm, folyamatosra beállítható. A horony szélessége ≤ 62 mm, beosztással ellátott tartókkal 3, 6, 10, 20 mm. A meghajtógép meghajtó tengellyel Ø 22,2 mm, 1, 2 vagy 3 gyémánt vágókorong az EN 13236, ≤ Ø 180 mm szerint, karbantatrás nélkül dolgozik, univerzális motor 230 V, 50 – 60 Hz, 2000 W. Multifunkciós elektronika finom indíttással, üresjárati fordulatszám korlátozással, túlterhelés elleni védelem. Áramkiesés esetében védelem az önindulás ellen. Vezeték 5,7 m. Biztonsági nyomókapcsoló visszakapcsolás elleni zárral. Terhelés alatti fordulatszám 3300 min^{-1}. Szívótorok, melyre porszívó/porelszívó kapcsolható (például. REMS Pull 2 M). SW 13 kulccsal. L-Boxx Koffer-rendszerben H.
Cikkszám 185012 R220 Ft 553 400,–

+ ajándék csomag Ft 84 080,– értékben ingyen*
2 REMS univerzális gyémánt vágótárcsák LS H-P Ø 180 mm

Cikkszám 185X07 R220 Ft **467 900,–**

Robusztus, minőségi szerszámok nehéz igénybevételre, és hosszú élettartamra.

Robusztus króm-vanádium acélból készült kivitel, süllyesztékben kovácsolt, tiszta acél, nemesített, porban rétegzett. Edzett, nagy kopásszilárdságú fogazás.

Info

REMS Catch S 1" + S 1½" + W 240

S-Pofás-csőfogó, svéd modell. DIN 5234 – Form C. Vízpumpafogó, átmenő, köszörült csappal (ipar), 7 fokozatban állítható. ISO 8976.
Cikkszám 116X01 R Ft 71 380,–

Ft **40 900,–**

Info

REMS Catch S 1" + S 1½" + S 2"

S-Pofás-csőfogó, svéd modell.
DIN 5234 – Form C.
Cikkszám 116X02 R Ft 102 900,–

Ft **56 900,–**

Egy akkumulátor rendszer minden 22 V-os készülékhez!

Nagy teljesítményű Li-Ion 21,6 V akkumulátorok 2,5, 5,0 vagy 9,0 Ah kapacitással, a hosszú élettartam érdekében. 50 % -kal több energia.*
Nagy teljesítményű és könnyű.

REMS 22V LI-ION TECHNOLOGY
2,5 Ah | 5,0 Ah | 9,0 Ah

REMS Power-Pack 22 V / 230 V, 90 W

2 darab akkumulátor Li-Ion 21,6 V, Gyorstöltő készülék 100 – 240 V, 50 – 60 Hz, 90 W.

	Cikkszám	Ft	Akció Ft
2× 2,5 Ah / 230 V, 90 W	571590 R220	310 200,00	155 900,00
1× 2,5 Ah, 1× 5,0 Ah / 230 V, 90 W	571059 R220	333 500,00	163 900,00
2× 5,0 Ah / 230 V, 90 W	571591 R220	356 700,00	187 900,00
2× 9,0 Ah / 230 V, 90 W	571592 R220	449 700,00	233 900,00

REMS Power-Pack 22 V / 230 V, 290 W

2 darab akkumulátor Li-Ion 21,6 V, Gyorstöltő készülék 100 – 240 V, 50 – 60 Hz, 290 W.
Rövidebb töltési idő esetén.

	Cikkszám	Ft	Akció Ft
2× 5,0 Ah / 230 V, 290 W	571593 R220	463 700,00	261 900,00
2× 9,0 Ah / 230 V, 290 W	571594 R220	556 700,00	315 900,00

*Akkumulátor Li-Ion 21,6 V összehasonlítva az Akku Li-Ion 14,4 V akkumulátorral.

Kötetlen árajánlat. Az árak az ÁFÁ-t nem tartalmazzák. Az akció 2024.12.31-ig tart. Az árak emelésének jogát fenntartjuk.

REMS Mini-Press 22 V ACC és REMS Mini-Press S 22 V ACC – valóban egykezes radiális prések! Univerzálisan Ø 40 mm-ig. Szuper könnyű. Szuper kicsi. Szuper kézre álló. Szuper gyors. 360°-ban elforgatható.

Akkumulátor Li-Ion 21,6 V, 2,5 Ah-val kb 390 Viega Profipress DN 15- préselés egy feltöltés után*.

ACC
Automatic Circuit Control
Automatikus visszafutással

REMS 22V LI-ION TECHNOLOGY
2,5 Ah | 5,0 Ah | 9,0 Ah

5 ÉV GARANCIA!¹⁾

csak 2,5 kg

Német minőségi termék

csak 2,6 kg

- Akkumulátoros radiálprés 22 kN, kényszervezérléssel, préskötések készítéséhez Ø 10 – 40 mm, Ø ⅜ – 1 ¼".
- A REMS présfogók Mini/préspofák meghajtásához S.
- Forgatható présfogó-befogás automatikus reteszeléssel.
- Elektrohidraulikus hajtás, erőteljes akkumulátoros motorral 21,6 V, 380 W, biztonsági érintőkapcsoló.
- LED-munkalámpa.

Info

L-BOXX

REMS Mini-Press 22 V ACC

Meghajtógép 21,6 V, L-Boxx Koffer-rendszerben.

	Cikkszám	Ft	Akció Ft
Basic-Pack\P Akkumulátor és györstöltő nélkül.	578005 R22	604 500,00	**450 900,00**
Basic-Pack Akku Li-Ion 21,6 V, 2,5 Ah, Gyors-töltő készülék 220 – 240 V, 70 W.	578014 R220	818 400,00	**545 900,00**

REMS Mini-Press 22 V ACC Set

Basic-Pack (Cikkszám 578014 R220) és
3 REMS Mini présfogók.

	Cikkszám	Ft	Akció Ft
Set M 15+18+22	578030 R220	1 016 000,00	**668 900,00**
Set V 15+18+22	578031 R220	1 016 000,00	**668 900,00**
Set TH 16+20+26	578084 R220	1 056 400,00	**668 900,00**
Set U 16+20+25	578085 R220	1 041 100,00	**668 900,00**

Számos más REMS Mini-Press 22 V ACC szett is kapható.

Info

L-BOXX

REMS Mini-Press S 22 V ACC

Meghajtógép 21,6 V, L-Boxx Koffer-rendszerben.

	Cikkszám	Ft	Akció Ft
Basic-Pack\P Akkumulátor és györstöltő nélkül.	578007 R22	604 500,00	**450 900,00**
Basic-Pack Akku Li-Ion 21,6 V, 2,5 Ah, Gyors-töltő készülék 220 – 240 V, 70 W.	578016 R220	818 400,00	**545 900,00**

REMS Mini-Press S 22 V ACC Set

Basic-Pack (Cikkszám 578016 R220) és
3 REMS Mini présfogók.

	Cikkszám	Ft	Akció Ft
Set M 15+18+22	578038 R220	997 400,00	**668 900,00**
Set V 15+18+22	578039 R220	997 400,00	**668 900,00**
Set TH 16+20+26	578041 R220	1 056 400,00	**668 900,00**
Set U 16+20+25	578904 R220	1 041 100,00	**668 900,00**

Számos más REMS Mini-Press S 22 V ACC szett is kapható.

*Környezeti hőmérséklet kb. 20°C.
¹⁾ A garancia feltételeket és a regisztrációt az 5 éves gyártói garanciához megtalálják a www.rems.de/service oldalon.

REMS Mini-Press 14 V ACC – Univerzálisan Ø 40 mm-ig. Szuper könnyű. Szuper kicsi. Szuper kézre álló. Szuper gyors. 360°-ban elforgatható.

Info

ACC
Automatic Circuit Control
Automatikus visszafutással

Német minőségi termék

REMS TECHNOLOGY LHON PLUS

csak 2,4 kg

5 ÉV GARANCIA!*

- Akkumulátoros radiálprés 22 kN, kényszervezérléssel, préskötések készítéséhez Ø 10 – 40 mm, Ø ⅜ – 1 ¼".
- A REMS présfogók Mini/préspofák meghajtásához S.
- Forgatható présfogó-befogás automatikus reteszeléssel.
- Elektrohidraulikus hajtás, erőteljes akkumulátoros motorral 14,4 V, 380 W. Biztonsági érintőkapcsoló.
- LED-munkalámpa.

L-BOXX

REMS Mini-Press 14 V ACC

Meghajtógép 14,4 V, Akku Li-Ion 14,4 V, 2,5 Ah, Gyorstöltő készülék 220 – 240 V, 10,8 – 18 V, 65 W, L-Boxx Koffer-rendszerben.

	Cikkszám	Ft	Akció Ft
Basic-Pack	578013 R220	692 900,00	**446 900,00**

REMS Mini-Press 14 V ACC Set

Basic-Pack (Cikkszám 578013 R220) és
3 REMS Mini présfogók.

	Cikkszám	Ft	Akció Ft
Set M 15+18+22	578043 R220	890 400,00	**569 900,00**
Set V 15+18+22	578044 R220	890 400,00	**569 900,00**
Set TH 16+20+26	578019 R220	930 900,00	**569 900,00**
Set U 16+20+25	578903 R220	915 500,00	**569 900,00**

Számos más REMS Mini-Press 14 V ACC készlet is kapható.

Info

Német minőségi termék

csak 1,6 kg

REMS Eco-Press – univerzális Ø 40 mm-ig. Másodperceken belüli, biztonságos préselés.

Ft **76 900,–**

 Kötetlen árajánlat. Az árak az ÁFÁ-t nem tartalmazzák. Az akció 2024.12.31-ig tart. Az árak emelésének jogát fenntartjuk.

ACC
Automatic Circuit Control
Automatikus visszafutással

Német minőségi termék

5 ÉV GARANCIA!¹⁾

REMS Power-Press XL ACC – univerzális egészen Ø 110 mm.

Info

Úgyszintén a Geberit Mapress Szénacél, Rozsdamentes acél, Réz az ivóvíz és a fűttésrendszerek szereléséhez egészen Ø 108 mm.

Préselés Ø 10 – 108 mm csak egy munakmenetben.

Szupergyors, pl. Geberit Mapress Rozsdamentes acél Ø 108 mm csak 15 mp.

Megfelelő a REMS és egyéb gyártók XL préspofa/ présgyűrű meghajtásához.

A préspofák forgatható befogása, automatikus biztosíttással.

XL-BOXX

REMS Power-Press XL ACC Basic-Pack

Elektrohidraulikus radiálprés 32 kN, kényszervezérléssel, préskötések létrehozásához Ø 10 – 108 (110) mm, Ø ⅜ – 4". REMS préspofa/présgyűrű/présgyűrű XL, valamint más gyártók megfelelő préspofa/présgyűrű meghajtására. Présfogóbefogás automatikus reteszeléssel. Elektrohidraulikus hajtás, jól bevált 450 W-os univerzális motorral, robusztus bolygókerekes hajtóművel, excenteres dugattyús szivattyúval és kompakt nagy teljesítményű hidraulikus rendszerrel. Biztonsági érintőkapcsoló. XL-Boxx Koffer-rendszerben.
Cikkszám 579012 R220 Ft 1 050 500,–

Ft 860 900,–

ACC
Automatic Circuit Control
Automatikus visszafutással

5 ÉV GARANCIA!¹⁾

Préselés Ø 64 – 108 mm csak egy munkamenetben. Antivibrációs rendszer.

Info

Szupergyors, pl. Geberit Mapress Rozsdamentes acél Ø 108 mm csak 15 mp. Kényszervezérléssel. A köztes fogó biztos rögzülése az automatikus reteszelés révén. Li-Ion 21,6 V, 5,0 Ah akkumulátor kb 150 Geberit Mapress Edelstahl Ø 108,0 mm préseléshez, egy akkumulátor feltöltéssel*.

REMS 22V LI-ION TECHNOLOGY | 2,5 Ah | 5,0 Ah | 9,0 Ah

XL-BOXX

REMS Akku-Press XL 45 kN 22 V ACC Basic-Pack Z7

Akkumulátoros radiálprés 45 kN kényszervezérléssel, préskötések létrehozásához XL Ø 64 – 108 mm, Ø 2½ – 4". A REMS XL présgyűrűk meghajtásához. A présgyűrűk elfordítható befogása automatikus reteszeléssel. Elektrohidraulikus hajtás nagy teljesítményű, 21,6 V, 380 W akkumulátoros motorral, robusztus, bolygókerekes hajtóművel, excenteres dupla dugattyús szivattyúval és kompakt nagy teljesítményű hidraulikus rendszerrel. Antivibrációs rendszer. Biztonsági érintőkapcsoló. LED-munkalámpa. Akku Li-Ion 21,6 V, 5,0 Ah, gyorstöltő készülék 100 – 240 V, 50 – 60 Hz, 90 W. Z7 köztes fogó XL 45 kN. XL-Boxx Koffer-rendszerben.
Cikkszám 579014 R220 Ft 1 430 900,–

Ft 1 147 900,–

*Környezeti hőmérséklet kb. 20°C.

Univerzálisan Ø 110 mm-ig. Kompakt. Kézre álló. 360°-ban elforgatható.

ACC
Automatic Circuit Control
Automatikus visszafutással

Német minőségi termék

csak 4,7 kg

Info

5 ÉV GARANCIA!¹⁾

L-BOXX

REMS Power-Press ACC Basic-Pack

Elektrohidraulikus radiálprés 32 kN, kényszervezérléssel, préskötések létrehozásához Ø 10 – 108 (110) mm, Ø ⅜ – 4". A REMS préspofák és présgyűrűk és más gyártók préspofa és présgyűrűjének meghajtásához. Forgatható présfogó-befogás automatikus reteszeléssel. Elektrohidraulikus hajtás, jól bevált 230 V, 50 – 60 Hz, 450 W-os univerzális motorral, robusztus bolygókerekes váltóval, tengely nélküli dugattyús szivattyúval és kompakt nagy teljesítményű hidraulikus rendszerrel. Biztonsági kapcsoló. L-Boxx Koffer-rendszerben.
Cikkszám 577013 R220 Ft 673 800,–

Ft 528 900,–

REMS Power-Press SE – univerzális egészen Ø 110 mm. Gyorsan, csak pár másodperc alatt kész, biztonságos prés.

Info

Német minőségi termék

csak 4,7 kg

5 ÉV GARANCIA!¹⁾

REMS Power-Press SE Basic-Pack

Elektromos radiálprés 32 kN, préskötések készítéséhez Ø 10 – 108 (110) mm, Ø ⅜ – 4". REMS préspofa/présgyűrű, valamint más gyártók megfelelő préspofa/présgyűrű meghajtására. Présfogó-befogás automatikus reteszeléssel. Elektromechanikus hajtás, bevált, univerzális motorral, 230 V, 50 – 60 Hz, 450 W, karbantartást nem igénylő hajtómű, biztonsági- csúszó tengelykapcsolóval, és trapéz alakú menetes orsós előtoló rendszerrel. Túlterhelés elleni védelem. Biztonsági érintőkapcsoló. Stabil acéllemez dobozban.
Cikkszám 572111 R220 Ft 432 000,–

Ft 328 900,–

[1] A garancia feltételeket és a regisztrációt az 5 éves gyártói garanciához megtalálják a www.rems.de/service oldalon.

Univerzálisan Ø 110 mm-ig. Kompakt. Kézre álló. 360°-ban elforgatható.

Kényszervezérlés. Antivibrációs rendszer. A présfogó automatikus reteszelése. Akkumulátor Li-Ion 21,6 V, 2,5 Ah-val kb 200 Viega Profipress DN 15- préselés egy feltöltés után*.

ACC
Automatic Circuit Control
Automatikus visszafutással
Német minőségi termék

REMS 22V LI-ION TECHNOLOGY
2,5 Ah | 5,0 Ah | 9,0 Ah

Info

Újdonság

csak 3,3 kg

5 ÉV GARANCIA!

- Akkumulátoros radiálprés 32 kN lekapcsoló jelzéssel, préskötések létrehozásához Ø 10 – 108 (110) mm, Ø ⅜ – 4".
- A REMS préspofák és présgyűrűk és más gyártók préspofa és présgyűrűjének meghajtásához.
- Kompakt, V 15 présfogók mindössze 35,5 cm hosszú.
- Elektrohidraulikus meghajtás, erőteljes akkumulátoros motorral 21,6 V, 380 W. Biztonsági érintőkapcsoló.
- LED-munkalámpa.

L-BOXX

REMS Akku-Press E 22 V ACC

Meghajtógép 21,6 V, L-Boxx Koffer-rendszerben.

	Cikkszám	Ft	Akció Ft
Basic-Pack\P Akkumulátor és gyorstöltő nélkül.	576019 R22	630 600,00	**467 900,00**
Basic-Pack Akku Li-Ion 21,6 V, 2,5 Ah, Gyorstöltő készülék 220 – 240 V, 70 W.	576017 R220	827 700,00	**565 900,00**

Univerzálisan Ø 110 mm-ig. Kompakt. Kézre álló. 360°-ban elforgatható.

Kényszervezérlés. Antivibrációs rendszer. A présfogó automatikus reteszelése. Akkumulátor Li-Ion 21,6 V, 2,5 Ah-val kb 200 Viega Profipress DN 15- préselés egy feltöltés után*.

A présnyomás megfigyelése és eredményjelzővel
Elektronikus nyomásérzékelő a tolóerő ellenőrzéséhez. A présnyomás értékelése a préselés után. Eredményjelző 2 színű fehér/piros LED-del.

Info

csak 3,3 kg

5 ÉV GARANCIA!

- Akkumulátoros radiálprés 32 kN lekapcsoló jelzéssel, préskötések létrehozásához Ø 10 – 108 (110) mm, Ø ⅜ – 4".
- A REMS préspofák és présgyűrűk és más gyártók préspofa és présgyűrűjének meghajtásához.
- Kompakt, V 15 présfogók mindössze 35,5 cm hosszú.
- Elektrohidraulikus meghajtás, erőteljes akkumulátoros motorral 21,6 V, 380 W. Biztonsági érintőkapcsoló.
- 90 W-os gyorstöltő a szupergyors töltéshez.
- LED-munkalámpa.

L-BOXX

REMS Akku-Press 22 V ACC

Meghajtógép 21,6 V, L-Boxx Koffer-rendszerben.

	Cikkszám	Ft	Akció Ft
Basic-Pack\P Akkumulátor és gyorstöltő nélkül.	576002 R22	760 800,00	**549 900,00**
Basic-Pack Akku Li-Ion 21,6 V, 2,5 Ah, Gyorstöltő készülék 220 – 240 V, 90 W.	576011 R220	967 200,00	**647 900,00**

ACC
Automatic Circuit Control
Automatikus visszafutással
Német minőségi termék

REMS 22V LI-ION TECHNOLOGY
2,5 Ah | 5,0 Ah | 9,0 Ah

*Környezeti hőmérséklet kb. 20°C.

Kötetlen árajánlat. Az árak az ÁFÁ-t nem tartalmazzák. Az akció 2024.12.31-ig tart. Az árak emelésének jogát fenntartjuk.

CONNECTED

Quick-Start
Video

REMS Akku-Press 22 V Connected – univerzális Ø 110 mm-ig. Connected funkcióval Wi-Fi kapcsolaton keresztül és OLED kijelzővel.

Kiválasztható ACC vezetési mód. A présnyomás megfigyelése és eredményjelzővel. Antivibrációs rendszer. A présfogó automatikus reteszelése. A préspofacsapok zárt helyzetének felügyelete elektromosan történik. Másodperceken belüli, biztonságos préselés. Hangfelvétel nyelvfelismeréssel. Jegyzőkönyv kiállítása szöveggel és képpel. A préselés helyének földrajzi meghatározása. Akkumulátor Li-Ion 21,6 V, 2,5 Ah-val kb. 210 Viega Profipress DN 15- préselés egy feltöltés után*.

A présnyomás megfigyelése ...
A préselési folyamat során folyamatosan ellenőrzik a préselési nyomást.

... és eredményjelzővel
Ha a préselési nyomás a specifikáción belül volt, akkor az OLED-kijelzőn egy "nevető mosolygós arc" jelenik meg.

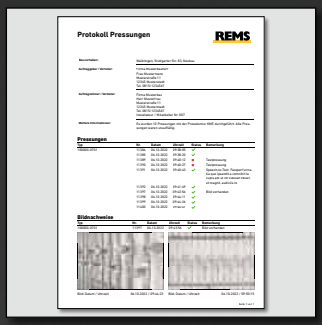

Jegyzőkönyvek saját céges logóval
Minden mérési/préselési adat naplózásra kerül. A felhasználó hozzáférhet ezekhez az adatokhoz a REMS szervizportálon keresztül és naplókat hozhat létre szöveggel és képekkel.

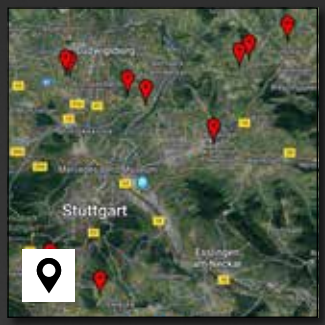

Földrajzi helymeghatározás
A préselési helyek automatikus meghatározása és megjelenítése a térképen.

Hangfelvétel hangfelismeréssel
Minden egyes préselésnél hangfelvétel készíthető. A „Speech-to-Text" (beszédfelismerés) segítségével a hangfelvétel szerkeszthető szöveggé alakítható.

Használat blokkolása, lopás elleni védelem

ACC
Automatic Circuit Control
Automatikus visszafutással

Német minőségi termék

REMS 22V LI-ION TECHNOLOGY
2,5 Ah | 5,0 Ah | 9,0 Ah

Info

csak 3,3 kg

- Akkus radiális prés, 32 kN választható ACC üzemmóddal, Ø 10 – 108 (110) mm, Ø ⅜ – 4" préskötések létrehozásához.
- A REMS préspofák és présgyűrűk és más gyártók préspofa és présgyűrűjének meghajtásához.
- Forgatható présfejfogó automatikus bezárással.
- A préspofacsapok zárt helyzetének felügyelete elektromosan történik.
- Kompakt, V 15 présfogók mindössze 36,3 cm hosszú.
- Elektrohidraulikus meghajtás nagy áthúzóerejű, szénkefe nélküli, karbantartásmentes akkumulátoros motorral, 21,6 V, 400 W leadás, Biztonsági érintőkapcsoló.
- LED munkalámpák.

L-BOXX

REMS Akku-Press 22 V Connected

Meghajtógép 21,6 V, L-Boxx Koffer-rendszerben.

	Cikkszám	Ft	Akció Ft
Basic-Pack\P Akkumulátor és gyorstöltő nélkül.	576005 R22	1 225 800,00	**672 900,00**
Basic-Pack Akku Li-Ion 21,6 V, 2,5 Ah, Gyorstöltő készülék 220 – 240 V, 90 W.	576015 R220	1 432 200,00	**770 900,00**

5 ÉV GARANCIA![1]

*Környezeti hőmérséklet kb. 20°C. Wi-Fi kikapcsolva. A LED munkalámpák kikapcsoltak.
[1] A garancia feltételeket és a regisztrációt az 5 éves gyártói garanciához megtalálják a www.rems.de/service oldalon.

REMS Présfogók – milliószor bizonyítottak. Az összes járatos présfitting rendszerhez.

Az összes, *-al jelölt REMS présfogónak van csatlakozási pontja és illeszthető a REMS Eco-Press kézi radiálprés-hez is. Ezért a raktározás egyszerű és olcsó.

- **REMS Mini présfogók**
  Alkalmas minden 22 kN-os REMS radiális présgéphez.
- **REMS présfogók**
  Alkalmas minden 32 kN-os REMS radiális présgéphez és más gyártmányok megfelelő radiális présgépeihez, 32 kN tolóerővel.

Német minőségi termék

A REMS présfogók / REMS Mini présfogók M, V 35 mm-ig

Ft **46 900,–**

REMS présfogók / REMS Mini présfogók 32 mm-ig. F, TH, U, UP, VP, VRX, G, B

Ft **57 900,–**

Info

L-BOXX

REMS Mini présfogók Set

REMS Mini présfogók, L-Boxx Koffer-rendszerben.

	Cikkszám	Ft	Akció Ft
M 15 + 18 + 22 + 28 + 35	578055 R	408 800,00	**258 900,00**
V 15 + 18 + 22 + 28 + 35 .	578056 R	408 800,00	**258 900,00**
TH 16 + 20 + 26	578069 R	303 600,00	**187 900,00**
Hűtőközeget vezető csövek részére 48 bar Conex Bänninger >B< MaxiPro.			
BMP ¼ + ⅜ + ½ + ⅝"	578090 R	380 100,00	**254 900,00**
BMP ¼ + ⅜ + ½ + ⅝ + ¾ + ⅞ + 1 + 1 ⅛"	578091 R	694 700,00	**454 900,00**

Sok más REMS Mini présfogók + REMS Mini présfogók Set kapható.

Info

L-BOXX

REMS présfogók Set

REMS présfogók, L-Boxx Koffer-rendszerben.

	Cikkszám	Ft	Akció Ft
M 15 + 18 + 22 + 28 + 35	571161 R	411 900,00	**258 900,00**
V 15 + 18 + 22 + 28 + 35	571162 R	411 900,00	**258 900,00**
TH 16 + 20 + 26	571169 R	316 000,00	**187 900,00**
Hűtőközeget vezető csövek részére 48 bar Conex Bänninger >B< MaxiPro.			
BMP ¼ + ⅜ + ½ + ⅝"	571184 R	396 600,00	**263 900,00**
BMP ¼ + ⅜ + ½ + ⅝ + ¾ + ⅞ + 1 + 1 ⅛"	571185 R	727 600,00	**475 900,00**

Sok más REMS présfogók + REMS présfogók Set kapható.

Info

Német minőségi termék

REMS nagyméretű présgyűrűk Ø 54 mm-ig. Rátenni. Préselni. Kész.

REMS Présgyűrűk (PR) 3 egy tagozott gyűrűn elmozdítható csapágyas préselőszegmens nagy dimenziójú igényes préselésekhez. Optimális préselés a présszegmensek radiálisan vezérelt mozgatása által. M préskontúr a Geberit Mapress présfitting-rendszerekhez és egyéb alkalmas rendszerekhez.

REMS Présgyűrű M 42 (PR-3S)	Cikkszám 572706 R	Ft 301 300,–
REMS Présgyűrű M 54 (PR-3S)	Cikkszám 572708 R	Ft 301 300,–
Z2 köztes fogó		
REMS présgyűrűk (PR) meghajtásához 42 – 75 mm-ig	Cikkszám 572795 R	Ft 64 640,–
Acéllemez doboz	Cikkszám 572810 R	Ft 43 250,–
Présgyűrű-készlet, teljes	**Cikkszám 572060** R	

Ft **569 900,–**

 Kötetlen árajánlat. Az árak az ÁFÁ-t nem tartalmazzák. Az akció 2024.12.31-ig tart. Az árak emelésének jogát fenntartjuk.

REMS présgyűrű S (PR-2B) – teljesen forgatható - a nehezen hozzáférhető helyeken is megoldást jelent.

Pl. kibontott falaknál, csövekben aknákban.

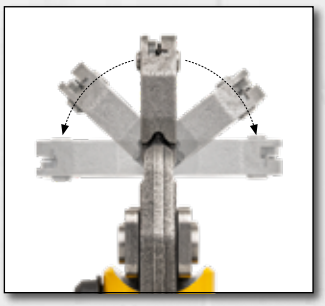

Német minőségi termék

Körvonal	Cikkszám	Ft
M 12 S (PR-2B)	574736 R	55 780,00
M 15 S (PR-2B)	574738 R	55 780,00
M 18 S (PR-2B)	574740 R	55 780,00
M 22 S (PR-2B)	574742 R	55 780,00
M 28 S (PR-2B)	574744 R	55 780,00
M 35 S (PR-2B)	574746 R	61 360,00
F 16 S (PR-2B)*	574728 R	55 780,00
F 20 S (PR-2B)*	574730 R	55 780,00
F 26 S (PR-2B)*	574732 R	55 780,00
F 32 S (PR-2B)*	574734 R	61 360,00
TH 10 S (PR-2B)*	574772 R	55 780,00
TH 11,6 S (PR-2B)*	574774 R	55 780,00
TH 12 S (PR-2B)*	574776 R	55 780,00
TH 14 S (PR-2B)*	574778 R	55 780,00
TH 15 S (PR-2B)*	574780 R	55 780,00
TH 16 S (PR-2B)*	574782 R	55 780,00
TH 17 S (PR-2B)*	574784 R	55 780,00
TH 18 S (PR-2B)*	574786 R	55 780,00
TH 20 S (PR-2B)*	574788 R	55 780,00
TH 22 S (PR-2B)*	574790 R	55 780,00
TH 25 S (PR-2B)*	574792 R	55 780,00
TH 26 S (PR-2B)*	574794 R	55 780,00
TH 28 S (PR-2B)	574796 R	61 360,00
TH 32 S (PR-2B)	574798 R	61 360,00
U 14 S (PR-2B)*	574858 R	55 780,00
U 16 S (PR-2B)*	574860 R	55 780,00
U 18 S (PR-2B)*	574870 R	55 780,00
U 20 S (PR-2B)*	574862 R	55 780,00
U 25 S (PR-2B)*	574864 R	55 780,00
U 26/C26 S (PR-2B)*	574866 R	55 780,00
U 32 S (PR-2B)	574868 R	61 360,00

Körvonal	Cikkszám	Ft
V 12 S (PR-2B)	574748 R	55 780,00
V 14 S (PR-2B)	574800 R	55 780,00
VG 14 S (PR-2B)	574750 R	55 780,00
V 15 S (PR-2B)	574752 R	55 780,00
V 16 S (PR-2B)	574802 R	55 780,00
VG 16 S (PR-2B)	574754 R	55 780,00
V 18 S (PR-2B)	574756 R	55 780,00
V 22 S (PR-2B)	574758 R	55 780,00
V 28 S (PR-2B)	574760 R	55 780,00
V 35 S (PR-2B)	574762 R	61 360,00
Hűtőközeget vezető csövek részére 48 bar Conex Bänninger >B< MaxiPro.		
BMP 6 S (PR-2B)	574710 R	55 780,00
BMP 8 S (PR-2B)	574712 R	55 780,00
BMP 10 S (PR-2B)	574714 R	55 780,00
BMP 12 S (PR-2B)	574716 R	55 780,00
BMP 15 S (PR-2B)	574718 R	55 780,00
BMP 16 S (PR-2B)	574720 R	55 780,00
BMP 18 S (PR-2B)	574722 R	55 780,00
BMP 22 S (PR-2B)	574724 R	55 780,00
BMP 28 S (PR-2B)	574726 R	55 780,00
BMP ¼" S (PR-2B)	574810 R	55 780,00
BMP ⅜" S (PR-2B)	574812 R	55 780,00
BMP ½" S (PR-2B)	574814 R	55 780,00
BMP ⅝" S (PR-2B)	574816 R	55 780,00
BMP ¾" S (PR-2B)	574818 R	55 780,00
BMP ⅞" S (PR-2B)	574820 R	55 780,00
BMP 1" S (PR-2B)	574822 R	55 780,00
BMP 1 ⅛" S (PR-2B)	574824 R	55 780,00

Köztes gyűrű Mini Z8

A REMS présgyűrűk meghajtásához S (PR-2B). Alkalmas minden 22 kN-os REMS radiális présgéphez.
Cikkszám 574700 R

Ft **64 640,–**

Köztes gyűrű Z8

A REMS présgyűrűk meghajtásához S (PR-2B). Alkalmas minden 32 kN-os REMS radiális présgéphez és más gyártmányok megfelelő radiális présgépeihez, 32 kN tolóerővel.
Cikkszám 574702 R

Ft **64 640,–**

REMS Mini présgyűrű S Set Z8

REMS présgyűrű S (PR-2B), Köztes gyűrű Mini Z8, stabil acéllemez dobozban.

	Cikkszám	Ft	Akció Ft
M 15 + 18 + 22 S Mini Z8	574614 R	275 300,00	**196 900,00**
V 15 + 18 + 22 S Mini Z8	574612 R	275 300,00	**196 900,00**
F 16+20+26 S Mini Z8	574620 R	275 300,00	**196 900,00**
TH 16+20+26 S Mini Z8	574622 R	275 300,00	**196 900,00**

Sok más REMS présgyűrű S készlet áll rendelkezésre.

REMS présgyűrű S Set Z8

REMS présgyűrű S (PR-2B), Köztes gyűrű Z8, stabil acéllemez dobozban.

	Cikkszám	Ft	Akció Ft
M 15 + 18 + 22 S Z8	574615 R	275 300,00	**196 900,00**
V 15 + 18 + 22 S Z8	574613 R	275 300,00	**196 900,00**
F 16+20+26 S Z8	574621 R	275 300,00	**196 900,00**
TH 16+20+26 S Z8	574623 R	275 300,00	**196 900,00**

Sok más REMS présgyűrű S készlet áll rendelkezésre.

* Meghajtás szintén a REMS Eco-Press kézi radiálpréssel, Z8-as köztes fogó segítségével.

Info

Info

REMS Mini présfogók GFFb 16 – 40

REMS présfogók GFFb 16 – 40

REMS présfogók GFFo 50 – 75

REMS présfogók / REMS Mini présfogók GFF a Geberit FlowFit részére

- Nagy teherbírású présfogók rendkívül erős, különösen edzett speciális acélból.
- A nyomófelületei rendszerspecifikusak és a Geberit FlowFit préselési rendszerhez illeszkedik, tökéletesen rendszerkompatibilis a megbízható préselés érdekében.
- Színkódolás a megfelelő présfogók egyszerű és gyors kiválasztásához a megfelelő présfittinghez.

REMS Mini présfogók GFFb 16 – 40

- A préspofákba mélyedés került, a két befogópofa biztonságosabb összekapcsolódásához, hogy a préselés közben ne csúszhasson szét a kötés (Szabadalom EP 2 347 862).
- • Meghajtás az összes REMS radiálprés 22 kN segítségével. Olvassa el és tartsa be a rendszergyártó / beszállító szerelési útmutatásait.

Ø 16 mm, 20 mm, 25 mm, 32 mm és 40 mm esetén.
Cikkszám 578670 R Ft 223 600,–

Ft 171 900,–

REMS présfogók GFFb 16 – 40* és GFFo 50 – 75

- Meghajtás a REMS présgépek 32 kN által és a más gyártók megfelelő radiálprései 32 kN előtolási erővel. A REMS présfogóknak GFFb 16 – 40* van egy további csatlakozója a REMS Eco-Press kézi radiálprés általi meghajtáshoz. Olvassa el és tartsa be a rendszergyártó / beszállító szerelési útmutatásait.

REMS présfogók GFFb 16 – 40*

Ø 16 mm, 20 mm, 25 mm, 32 mm és 40 mm esetén.
Cikkszám 571480 R Ft 223 600,–

Ft 155 900,–

REMS présfogók GFFo 50 – 75

Ø 50 mm, 63 mm, 75 mm esetén.
Cikkszám 571485 R Ft 313 200,–

Ft 241 900,–

MA0720240941 75HUN00 · Változtatások és a tévedések joga fenntartva. © Copyright 2024 by REMS GmbH & Co KG, Waiblingen.
Kötelen árajánlat. Az árak az ÁFA-t nem tartalmazzák. Az akció 2024.12.31-ig tart. Az árak emelésének jogát fenntartjuk.

Darabolófogók 1 pár megfordítható darabolóbetéttel acélhoz, rozsdamentes acél, M 6 – M 12, 4.8 (400 N/mm²) szilárdsági osztályig.

Német minőségi termék

Szabadalom EP 1 952 948
Szabadalom EP 2 347 862

REMS daraboló fogó M – Menetes szárak darabolására. Másodperceken belüli gyorsaság.

Info

Valamennyi *-gal jelölt M daraboló fogónak van egy további csatlakozója a REMS Eco-Press kézi meghajtó szerszámmal történő kézi meghajtás céljából. Ezért a raktározás egyszerű és olcsó.

REMS Mini-Press 14 V ACC, REMS Mini-Press 22 V ACC, REMS Mini-Press S 22 V ACC-hez:

REMS daraboló fogó Mini – 2 másodperc alatt darabol!

M 6	Cikkszám 578620	
M 8	Cikkszám 578621	
M 10	Cikkszám 578622	Ft 108 400,– helyett most csak

REMS Radialprések (REMS Mini-Press 14 V ACC, REMS Mini-Press 22 V ACC, REMS Mini-Press S 22 V ACC kivételével) és más gyártmányú, alkalmas radiális prések tartozékai:

REMS daraboló fogó

M 6*	Cikkszám 571890	
M 8*	Cikkszám 571895	
M 10	Cikkszám 571865	
M 12	Cikkszám 571870	Ft 108 400,– helyett most csak

Ft 90 900,–

ant
ant Profitools Kft.
Professzionális gépek és szerszámok
Gát utca, 1095 Budapest
06 70 417 6555
info@antprofitools.hu
www.antprofitools.hu

REMS
for Professionals

4 039976 277305